SAL
SOMOGYI AUDIO LINE

MECHACLOCK

instruction manual
eredeti használati utasítás
návod na použitie
manual de utilizare
Bedienungsanleitung
uputstvo za upotrebu
návod k použití
uputa za uporabu

2A4-1

SOMOGYI ELEKTRONIC®
since 1981

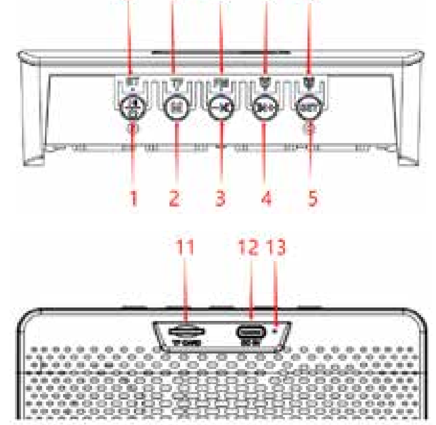

	EN	H	SK	RO
	STRUCTURE	**FELÉPÍTÉS**	**ŠTRUKTÚRA**	**STRUCTURĂ**
1.	On / Off Play / Pause	Be / Ki Lejátszás / Szünet	Za- / Vypnúť Prehrávanie / Pauza	Pornire / oprire Redare continut / pauză
2.	BT / FM / SD	BT / FM / SD	BT / FM / SD	BT / FM / SD
3.	Rewind / Vol-	Vissza / Hangerő-	Späť / Hlasitosť -	Înapoi / Volum-
4.	Forward / Vol+	Előre / Hangerő+	Dopredu / Hlasitosť +	Înainte / Volum+
5.	Set	Beállítás	Nastavenie	Setare
6.	BT LED	BT mód LED	LED režimu BT	LED BT
7.	TF LED	Memóriakártya mód	Režim pamäťovej karty	Mod card de memorie
8.	FM LED	Rádió mód LED	LED režimu rádia	LED mod radio
9.	ALARM1 LED	Ébresztés1 aktív	Aktívne budenie 1	Deșteptare1 activată
10.	ALARM2 LED	Ébresztés2 aktív	Aktívne budenie 2	Deșteptare2 activată
11.	TF Card	microSD kártya	microSD karta	card microSD
12.	DC 5V input	USB-C töltő aljzat	USB-C nabíjacia zásuvka	Priză încărcător USB-C
13.	Charging LED	Töltés jelző LED	LED kontrolka nabíjania	LED indicator încărcare

	D	SRB-MNE	HR-BIH
	AUFBAU	**SASTAVNI DELOVI**	**DIJELOVI UREĐAJA**
1.	Ein / Aus Abspielen / Pause	Uklj. / Isklj. Reprodukcija / Pauza	Uključeno/ Isključeno Reprodukcija/ pauza
2.	BT / FM / SD	BT / FM / SD	BT / FM / SD
3.	Zurück / Lautstärke-	Nazad / Jačina zvuka-	Natrag / Glasnoća -
4.	Vorwärts / Lautstärke+	Napred / Jačina zvuka+	Naprijed / Glasnoća +
5.	Einstellung	Podešavanje	Postavka
6.	BT-Modus LED	LED indikator za BT režim	LED za BT način rada
7.	Speicherkartenmodus	Režim memo. kartice	Način rada memorijske kartice
8.	Funkmodus LED	Radio režim	LED za način rada FM radio
9.	Wecken1 aktiv	Aktivno buđenje 1	Buđenje 1 aktivno
10.	Ébresztés2 aktív	Aktivno buđenje 2	Buđenje 2 aktivno
11.	microSD kártya	microSD kartica	microSD kartica
12.	USB-C töltő aljzat	USB-C nabíjacia zásuvka	USB-C utičnica za punjenje
13.	Töltés jelző LED	LED kontrolka nabíjania	LED indikator punjenja

EN ALARM CLOCK WITH MULTIMEDIA PLAYER

IMPORTANT SAFETY INSTRUCTIONS
READ THE INSTRUCTION MANUAL CAREFULLY BEFORE USE AND RETAIN IT FOR LATER REFERENCE!
WARNINGS
● Before using the product, please read the following instruction manual and keep it. The original description was written in Hungarian language. This appliance can be used by persons with reduced physical, sensory or mental capabilities, or lack of experience and knowledge, as well as by children aged 8 and over, only if they are under supervision or have received instructions on how to use the appliance and understand the dangers of safe use. Children should not play with the device. Children may only perform cleaning or user maintenance of the device under supervision. After unpacking, make sure that the device has not been damaged during transportation. Keep children away from the packaging if it contains bags or other dangerous components. ● Protect the device from moisture, frost and impact, as well as from direct heat or sunlight! ● Do not disassemble or modify the device, as it may cause fire, accident or electric shock! ● In case of any abnormality, unplug the device and contact a specialist! ● Depending on the compressed files, the compression program used and the characteristics of the data storage, there may be a malfunction that is not a defect of the device. ● Playback of copyrighted DRM files is not guaranteed! ● Playback of supported files is not guaranteed in all cases, as it may be affected by software and hardware conditions independent of the manufacturer. ● The volume of different audio files may differ due to their different parameters. ● The manufacturer is not responsible for lost or damaged data etc., even if the data etc. are lost while using this product. Beforehand, it is recommended to make a backup copy of the data and program tracks on the connected data medium to your personal computer. ● We do not recommend the use of a storage device larger than 64 GB, because its management may slow down or fail. Only playable files are stored on the external data carrier, the presence of extraneous data/files may slow down the operation or cause confusion. ● The speakers contain magnets, so do not place products sensitive to them near (e.g. credit cards, cassette tapes, compasses...) ● Improper installation or unprofessional handling will void the warranty. ● This product is intended for residential use, it is not an industrial-commercial device. ● If the product's service life has expired, the device and its battery are classified as hazardous waste. To be handled in accordance with local regulations. ● Somogyi Elektronic Kft. certifies that the radio equipment complies with the 2014/53/EU directive. The EU Declaration of Conformity is available at the following internet address: somogyi@somogyi.hu ● Due to continuous improvements, technical data, operation and design may change without prior notice. The current user manual can be downloaded from the website www.somogyi.hu

CLEANING, MAINTENANCE
Switch off the device and unplug the charging cable before cleaning. Don't have anything connected to it. Use a soft, dry cloth. Remove stronger dirt with a cloth slightly moistened with water. Moisture must not get on the connectors and buttons! Do not use aggressive cleaning agents!
Check the integrity of the charging cable and cover regularly! In the event of any abnormality, disconnect the power supply immediately and contact a specialist!

The product is not a toy. Keep out of reach of children.

To prevent possible hearing damage, do not listen at high volume levels for long periods.

01 – 10 W
The power supplied by the charger must be between the minimum 01 Watt required to operate the radio equipment and the maximum 05 Watt required to reach the maximum charging speed

DISPOSAL
Waste equipment must be collected and disposed separately from household waste because it may contain components hazardous to the environment or health. Used or waste equipment may be dropped off free of charge at the point of sale, or at any distributor which sells equipment of identical nature and function. Dispose of product at a facility specializing in the collection of electronic waste. By doing so, you will protect the environment as well as the health of others and yourself. If you have any questions, contact the local waste management organization. We shall undertake the tasks pertinent to the manufacturer as prescribed in the relevant regulations and shall bear any associated costs arising.
DISPOSING OF ALKALINE AND RECHARGEABLE BATTERIES
Batteries, whether alkaline or rechargeable, must not be handled together with regular household waste. It is the legal obligation of the product's user to dispose of batteries at a nearby collection center or at a retail shop. This ensures that the batteries are ultimately neutralized in an environment-friendly way.

CHARACTERISTICS
● exclusive 3D clock with white LED display ● adjustable brightness ● two alarm times at the same time ● alarm with a 1-minute, loud beep-beep sound ● FM radio with automatic tuning ● wireless BT connection ● MP3 playback from a microSD device ● futuristic design, transparent cover ● compact, portable design ● with broadband speaker, 3W ● built-in battery with automatic charging ● expected charging / operating time: ~2.5h / ~15h ● included: USB-C charging cable ● recommended chargers: SA 24USB, SA 50USB

APPLICATION
Thanks to the compact design of the portable watch, it is an ideal companion on vacation, at home or at work. Its built-in battery can be charged with a USB-C connection cable. External devices such as mobile phones or computers can be connected to your speaker wirelessly. The device also has an MP3 player with a microSD card.

CHARGING THE BATTERY
The battery must be charged before first use. Connect the included USB-C charging cable to the DC 5V socket on the back and the other end to a regular USB charger (not included), whose recommended charging current should be 1A or more. Recommended chargers: SA 24USB, SA 50USB. Attention! USB sockets on computers and different devices have different charging characteristics. Before connecting, check the load capacity of the particular charger or USB socket! Charging current maximums in general: USB2.0: 500 mA / USB3.0, 3.1: 900 mA / USB-C: 1.5A/3.0A
When charging, the LED light next to the charging socket indicates the process. It turns off when automatic charging is complete. Then remove the charging cable and use the device. When the battery is fully discharged, the charging time is approximately 2.5 hours. This provides approximately 15 hours of operation from the built-in battery at medium volume. It also depends on the set volume, the selected mode, the style of the music and the ambient temperature. The test was carried out listening to the radio at room temperature, with a clock display with reduced brightness.
- *It is generally not recommended to listen - especially at a higher volume - while charging. This increases the charging time and may cause additional noise and overheating. It may reduce battery life.*
- *A submersible battery can cause a deterioration in the sound quality, the BT connection can be interrupted and the volume and brightness can be significantly reduced. Charge the low battery immediately, especially when the "Low Battery, Please Charge" voice announcement is heard.*
- *For a longer service life, keep the battery charged even when not in use!*
- *The battery used is a lithium-ion type. It does not require maintenance. At the end of its life, it can be removed by a specialist and treated as hazardous waste.*

INSTALLATION AND OPERATION
Turn it on by pressing and holding the **On/Off** button. Switching off can be done similarly. A short press of the same button mutes the speaker while listening to the radio, or the play/pause switch when playing music (BT, microSD). The volume is adjusted by holding down the - / + buttons. When pressed briefly, the program tracks are stepped. This is available for **FM** and **MP3** playback, while it is not guaranteed in **BT** mode (because it depends on the device).
After switching on, the **BT** mode is active, which is indicated by the **BT LED** and the **BLUE** message on the display. Pair it with your phone. The desired signal source can be selected by briefly pressing the M (Mode) button: **BT - FM - microSD**
Available multimedia functions: wireless **BT** connection, **FM** radio, **MP3** player with **microSD** (TF) card. When different signal sources are used, the available services and sound quality may differ. The function for the unconnected device is not available. For example, MP3 player mode without connecting a data storage.

WIRELESS BT CONNECTION
The device can be paired with other devices communicating according to the **BT** protocol, within a maximum range of 10 meters. After that, you can listen to music played on mobile phones, tablets, notebooks and other similar devices. After powering on, make a wireless connection first. **BT** mode is waiting for pairing and no device is connected when the small blue **BT LED** on the top of the device flashes. Place the device to be paired nearby and search for nearby **BT** devices, including this speaker, as described in its user manual. Connect the two devices together. After a successful connection, the blue LED, which had been flashing until then, will now light up continuously and a short beep will be heard. After that, you can listen to the desired program on the speaker.
The player application of the playback device (e.g. on the mobile phone) can usually be remotely controlled using the buttons on the control panel. These functions are not guaranteed, because communication with a mobile device also depends on the given device. If available, the following functions can be controlled remotely: play and pause with a short press of the On / Off button and skip forward and backward (+ / -). The latter are also available with a short button press, because their long press controls the volume.
- *To achieve the best sound quality, the volume controls of the speaker and the external playback device must be set in harmony with each other.*
- *You can perform tone control on the connected external device, using its controls. You can install an equalizer app on your mobile device.*
- *A speaker can be paired with one BT device at the same time, for example, with a phone.*
- *If the wireless connection is lost and does not reconnect, press the M button to reactivate the pairing mode. If necessary, turn off and on the sound box or BT mode on the mobile device.*
- *If the connection is unsuccessful (the blue LED flashes), the device exits the pairing mode after a few minutes. Then it works like a regular clock.*
- *If a phone call is received on the connected mobile phone while listening to music, the music playback will be paused. After the conversation, start the resume playback if it doesn't happen automatically.*
- *The available range depends on the other device and the environmental conditions. (e.g. walls, human bodies, other electrical devices, movement...)*
- *Abnormal operation and noise may be caused by electrical devices operating nearby, this is not a malfunction of the device!*
- *Abnormal operation may be caused by the unique characteristics of the external device, this is not a malfunction of the device! In some cases, the BT function may work to a limited extent depending on the external device.*

FM RADIO
Press the **M** button briefly to hear the voice announcement "**FM MODE**". The reception frequency is shown on the display. After a short double press of the **On / Off** button, it automatically searches for and stores radio stations that can be received at the place of use. Then a short press of the **+ / -** buttons will advance the programs. Holding down these buttons controls the volume. When switched to radio mode, the last program listened to can be heard. A short press of the On / Off button will mute the speaker.
- *If you connect the charging cable (leaving the other end free), it can act as an antenna to improve reception. Adjust the wire in the direction corresponding to the best reception! Can be omitted in case of strong reception.*
- *The search stops when it detects a changing signal strength - this does not always mean that a radio program has been found.*
- *The reception capability of the radio depends to a large extent on the geographical location of use and the current reception conditions.*
- *Do not place large metal objects or electrical equipment near the device!*

MP3 PLAYBACK FROM microSD MEDIA
The player is ready to use when the device is turned on. Carefully insert the microSD card and the device will start playback automatically. The message LOD appears on the display. If necessary, use the M button to activate this function (short press).
To start playback, briefly press the On / Off button, but it also starts automatically after inserting the external device. With the same button, you can pause the playback (PAUS) or select the desired track by briefly pressing the + / - buttons and stepping one by one. By long pressing the latter, you can control the volume.
- *The recommended file system of the data storage: FAT32. Do not use an NTFS formatted memory unit!*
- *If the device does not produce sound or the storage device is not recognized, remove it and then connect it again. If necessary, switch the device off and on again!*
- *Remove the external data storage only after you have switched to a different source or switched off the device! Otherwise, data may be corrupted. It is forbidden to remove the connected external unit during playback!*
- *The storage device can only be inserted in one way. If it gets stuck, turn it over and try again; don't force it! Do not touch the contacts with your hands!*
- *Make sure that the device protruding from the device cannot be damaged!*
- *Abnormal operation may be caused by the unique characteristics of the external storage, this is not a malfunction of the device!*

THE ALARM CLOCK
By default, the display shows the exact time. After completing the various settings, it switches back to the clock approximately in 10 seconds. It is possible to set two different alarm times. The wake-up call is approx. one minute long. It then switches back to the previous mode: BT or radio, or if a data storage device is inserted, always to that mode. The alarm can be canceled within one minute by pressing any button.
The exact time and alarm times can be set with the **SET** button. Press and hold, then set the flashing clock data with the **+ / -** buttons. The **SET** button fixes the setting and moves on to the minutes. If you have also set this, you can set the exact time by long pressing **SET** and exit the setting mode. You have 5 seconds to do this, or you exit automatically, but without saving the data.
To set the alarm, quickly press the **SET** button twice. Set the first alarm time in a similar way to setting the clock. After selecting the hours and minutes (**+ / -**), after pressing **SET**, you can activate the single alarm time with the **+** or **-** button. **ON**: alarm on / **OFF**: alarm off. In the active (**ON**) state, the **ALARM1** indicator lights up on the top of the device. After selecting the **ON** or **OFF** state, press the **SET** button to proceed to the second alarm time. The display shows: **AL-2**. Set the desired time for this as well and activate it (or not) in a similar way to the previous one. <u>It is important to save the settings with the **SET** button within 5 seconds after the last button press</u>. Otherwise, the data will not be recorded during the automatic exit. In case of automatic exit, the single alarm is saved if the text **AL-2** is already visible on the display when exiting (but you have not yet set the second time).
The alarm clock indicator **ALARM1** and/or **ALARM2** lights up on the top of the device if the given alarm is active.
- *It wakes you up at the same time the next day.*
- *The alarm works even when it is switched off, the device turns on.*
- *You can use it as a traditional clock without music functions if you do not connect anything to it in BT mode.*

CHANGING THE BRIGHTNESS OF THE DISPLAY
If you press and hold the **M** button, you can choose between normal and a lower brightness. The latter may be better at night, in a dark environment. If even the slightest light disturbs your rest, you can turn off the device.
- *Due to the technology used, there may be a slight difference between the brightness of the LEDs, the flashing of the colon may affect the brightness of other LEDs. You can reduce this effect by setting a higher display brightness.*

H ÉBRESZTŐÓRA MULTIMÉDIA LEJÁTSZÓVAL

FONTOS BIZTONSÁGI UTASÍTÁSOK
OLVASSA EL FIGYELMESEN ÉS ŐRIZZE MEG A KÉSŐBBI FELHASZNÁLÁSHOZ!
FIGYELMEZTETÉSEK
● A termék használatba vétele előtt, kérjük, olvassa el az alábbi használati utasítást és őrizze is meg. Az eredeti leírás magyar nyelven készült. Ezt a készüléket azok a személyek, akik csökkent fizikai, érzékelési vagy szellemi képességekkel rendelkeznek, vagy akiknek a tapasztalata és a tudása hiányzik, továbbá gyermekek 8 éves kortól csak abban az esetben használhatják, ha az felügyelet mellett történik, vagy a készülék használatára vonatkozó útmutatást kapnak, és megértik a biztonságos használatból eredő veszélyeket. Gyermekek nem játszhatnak a készülékkel. Gyermekek kizárólag felügyelet mellett végezhetik a készülék tisztítását vagy felhasználói karbantartását. Kicsomagolás után győződjön meg róla, hogy a készülék nem sérült meg a szállítás során. Tartsa távol a gyermekeket a csomagolástól, ha az zacskót vagy más veszélyt jelentő összetevőt tartalmaz! ● A hangszórók sérülékenyek, ezért tilos azokat érinteni, benyomni kézzel vagy más eszközzel! ● Óvja nedvességtől, fagytól és ütődéstől, valamint a közvetlen hő- vagy napsugárzástól! ● Ne szedje szét, ne alakítsa át a készüléket, mert tüzet, balesetet vagy áramütést okozhat! ● Bármilyen rendellenesség esetén áramtalanítsa a készüléket és forduljon szakemberhez! ● A tömörített fájloktól, az alkalmazott tömörítőprogramtól és az adattároló jellemzőitől függően előfordulhat olyan téves működés, amely nem a készülék hiányossága. ● Nem garantált a szerzői jogvédett DRM fájlok lejátszása! ● A támogatott fájlok lejátszása sem garantált minden esetben, mert azt befolyásolhatják a gyártótól független szoftveres és hardveres körülmények. ● A különböző audio fájlok hangereje között különbség lehet azok eltérő paramétereitől adódóan. ● Az elveszett vagy megsérült adatokért stb. a gyártó nem vállal felelősséget, még akkor sem, ha az adatok stb. e termék használata közben vesznek el. Előzőleg javasolt biztonsági másolatot készíteni a csatlakoztatott adathordozón található adatokról, műsorszámokról a személyi számítógépére. ● Nem ajánljuk 64GB-nál nagyobb tároló eszköz alkalmazását, mert kezelése lelassulhat, akadozhat. Csak a lejátszható fájlokat tárolja a külső adathordozón, idegen adatok/fájlok jelenléte lelassíthatja a működést vagy zavart okozhat. ● A hangsugárzók mágneseket tartalmaznak, ezért ne helyezze közelükbe az erre érzékeny termékeket (pl. hitelkártya, magnókazetta, iránytű…) ● A nem rendeltetésszerű üzembe helyezés vagy szakszerűtlen kezelés a jótállás megszűnését vonja maga után. ● Ez a termék lakossági használatra készült, nem ipari-kereskedelmi eszköz. ● Ha a termék élettartama lejárt, a készülék és akkumulátora veszélyes hulladéknak minősül. A helyi előírásoknak megfelelően kezelendő. ● A Somogyi Elektronic Kft. igazolja, hogy a rádió-berendezés megfelel a 2014/53/EU irányelvnek. Az EU Megfelelőségi Nyilatkozat elérhető a következő internetes címen: somogyi@somogyi.hu ● A folyamatos továbbfejlesztések miatt műszaki adat, a működés és a design előzetes bejelentés nélkül is változhat. Az aktuális használati utasítás letölthető a www.somogyi.hu weboldalról.

TISZTÍTÁS, KARBANTARTÁS
Tisztítás előtt kapcsolja ki a készüléket és húzza ki a töltőkábelt. Ne legyen semmi csatlakoztatva hozzá. Használjon puha, száraz törlőkendőt. Erősebb szennyeződéseket vízzel enyhén megnedvesített kendővel távolítson el. Nedvesség nem kerülhet a hangszórókra, a csatlakozókra és a gombokra! Ne használjon agresszív tisztítószereket! Rendszeresen ellenőrizze a töltőkábel és a burkolat sértetlenségét! Bármilyen rendellenesség esetén azonnal áramtalanítsa és forduljon szakemberhez!

A termék nem játék, gyermek kezébe ne kerüljön!

Az esetleges halláskárosodás megelőzése érdekében ne hallgassa nagy hangerővel hosszabb időn keresztül!

01 – 05 W
A töltő által szolgáltatott teljesítménynek a rádióberendezés működtetéséhez szükséges minimum 01 Watt és a maximális töltési sebesség eléréséhez szükséges maximum 05 Watt között kell lennie.

ÁRTALMATLANÍTÁS
A hulladékká vált berendezést elkülönítetten gyűjtse, ne dobja a háztartási hulladékba, mert az a környezetre vagy az emberi egészségre veszélyes összetevőket is tartalmazhat! A használt vagy hulladékká vált berendezés térítésmentesen átadható a forgalmazás helyén, illetve valamennyi forgalmazónál, amely a berendezéssel jellegében és funkciójában azonos berendezést értékesít. Elhelyezheti elektronikai hulladék átvételére szakosodott hulladékgyűjtő helyen is. Ezzel Ön védi a környezetet, embertársai és a saját egészségét. Kérdés esetén keresse a helyi hulladékkezelő szervezetet. A vonatkozó jogszabályban előírt, a gyártóra vonatkozó feladatokat vállaljuk, az azokkal kapcsolatban felmerülő költségeket viseljük. Tájékoztatás a hulladékkezelésről: www.somogyi.hu
AZ ELEMEK, AKKUK ÁRTALMATLANÍTÁSA
Az elemeket/akkukat nem szabad a normál háztartási hulladékkal együtt kezelni. A felhasználó törvényi kötelezettsége, hogy a használt, lemerült elemeket/akkukat lakóhelye gyűjtőhelyén, vagy a kereskedelemben leadja. Így biztosítható, hogy az elemek/akkuk környezetkímélő módon legyenek ártalmatlanítva.

JELLEMZŐK
● exkluzív 3D óra fehér LED kijelzővel ● változtatható fényerő ● egyidejűleg két ébresztési időpont ● ébresztés 1 perces hangos bip-bip hanggal ● FM rádió automatikus hangolással ● vezeték nélküli BT kapcsolat ● MP3 lejátszás microSD eszközről ● futurisztikus formatervezés, átlátszó burkolat ● kompakt, hordozható kivitel ● szélessávú hangszóró, 3W ● beépített akkumulátor automatikus töltéssel ● várható töltési / üzemidő: ~2.5h / ~15h ● tartozék: USB-C töltőkábel ● javasolt töltők: SA 24USB, SA 50USB

ALKALMAZÁS
A hordozható óra kompakt kialakításának köszönhetően ideális társ nyaraláson, otthon vagy munka közben egyaránt. Beépített akkumulátora USB-C csatlakozókábellel tölthető fel. Hangszórójához vezeték nélkül lehet csatlakoztatni külső eszközöket, mint például mobiltelefont vagy számítógépet. A készülék microSD kártyás MP3 lejátszóval is rendelkezik.

AZ AKKUMULÁTOR FELTÖLTÉSE
Az akkumulátort az első használat előtt fel kell tölteni. Csatlakoztassa a vele együtt szállított USB-C töltőkábelt a **DC 5V** aljzathoz. Másik végét pedig egy szokásos USB töltőhöz (nem tartozék), amelynek javasolt töltőárama 1A vagy több legyen. Javasolt töltők: SA 24USB, SA 50USB. Figyelem! A számítógépek és különböző eszközök USB aljzatai eltérő töltési jellemzőkkel rendelkeznek. Csatlakoztatás előtt ellenőrizze az adott töltő vagy az USB aljzat terhelhetőségét! Töltőáram maximumok általánosan: USB2.0: 500 mA / USB3.0, 3.1: 900 mA / USB-C: 1,5A/3,0A
Töltéskor a töltő aljzat melletti LED fénye jelzi a folyamatot. Az automatikus töltés befejezésekor kialszik. Ekkor távolítsa el a töltőkábelt, majd vegye használatba a készüléket. Teljesen lemerült akkumulátor esetén a töltési idő hozzávetőlegesen 2,5 óra. Ez kb.15 óra működtetést biztosít a beépített akkumulátorról, közepes hangerőn. Ez függ a beállított hangerőtől, a kiválasztott üzemmódtól, a zene stílusától és a környezeti hőmérséklettől is. A tesztet rádió hallgatással végeztük, szobahőmérsékleten, csökkentett fényerejű órakijelzéssel.
- *Alapvetően nem javasolt hallgatni - különösen nagyobb hangerővel - töltés közben. Ez megnöveli a töltési időt és járulékos zajt, valamint túlmelegedést okozhat. Csökkentheti az akkumulátor élettartamát.*
- *A merülő akkumulátor a hangminőség romlását okozhatja, megszakadhat a BT kapcsolat és jelentősen csökkenhet a hangerősség, illetve a fényerő. Azonnal töltse fel a lemerült akkumulátort, különösen, ha a „Low Battery, Please Charge" hangbemondás hallható!*
- *A hosszabb élettartam érdekében használaton kívül is tartsa feltöltött állapotban az akkumulátort!*
- *Az alkalmazott akkumulátor lítium-ion típus. Karbantartást nem igényel. Élettartama végén szakember által távolítható el és veszélyes hulladékként kezelendő.*

ÜZEMBEHELYEZÉS ÉS MŰKÖDTETÉS
Kapcsolja be a **Be / Ki** gomb nyomva tartásával. A kikapcsolás is hasonlóan végezhető el. Ugyanezen gomb rövid benyomása némítja a hangszórót rádióhallgatás közben, illetve lejátszás/szünet kapcsoló zene lejátszásakor (BT, microSD). A hangerőszabályozás a **- / +** gombok <u>nyomva tartásával</u> történik. Rövid megnyomáskor a műsorszámokat léptetik. Ez elérhető az **FM** és **MP3** lejátszásnál, míg **BT** módban nem garantált (mert eszköz függő).
Bekapcsolás után a **BT** mód aktív, amit a **BT LED** mutat és a kijelzőn **BLUE** üzenet látható. Párosítsa a telefonnal. A működtetni kívánt jelforrás a **M (Mode)** gomb <u>rövid</u> nyomogatásával választható ki: **BT - FM - microSD**
Az elérhető multimédiás funkciók: vezeték nélküli **BT** kapcsolat, **FM** rádió, **microSD** (TF) kártyás MP3 lejátszó. Különböző jelforrások használata esetén eltérhetnek az elérhető szolgáltatások és a hangminőség. A nem csatlakoztatott eszközhöz tartozó funkció nem érhető el. Például az MP3 lejátszó mód adattároló csatlakoztatása nélkül.

VEZETÉK NÉLKÜLI BT KAPCSOLAT
A készülék párosítható a **BT** protokoll szerint kommunikáló más készülékekkel, maximum 10 méter hatótávolságon belül. Ezt követően hallgatható a mobiltelefonon, táblagépen, notebook és más hasonló eszközökön lejátszott zene. Bekapcsolás után először végezze el a vezeték nélküli csatlakoztatást. A **BT** mód párosításra vár és nincs csatlakoztatva eszköz, ha a kicsi kék **BT LED** villog a készülék tetején. A párosítandó eszközt helyezze a közelbe és annak használati utasításában szereplő módon keresse meg a közelben található **BT** készülékeket, közöttük ezt a hangszórót. Csatlakoztassa egymással a két eszközt. Sikeres csatlakoztatás után az addig villogó kék LED már folyamatosan világít és egy rövid hangjelzés is hallható. Ezt követően a hangszórón hallgatható a kívánt műsor.
A lejátszást végző eszköz lejátszó alkalmazása (pl. a mobiltelefonon) általában távvezérelhető a kezelőpanel gombjaival. E funkciók nem garantáltak, mert a mobileszközzel történő kommunikáció az adott eszköztől is függ. Ha elérhető, akkor az alábbi funkciók távvezérelhetők: lejátszás és szünet a **Be / Ki** gomb rövid benyomásával és a műsorszámok léptetése előre és hátra **(+ / -)**. Utóbbiak is rövid gombnyomással, mert a hosszú benyomásuk a hangerőt szabályozza.
- *A legjobb hangminőség eléréséhez a hangszóró és a külső lejátszó eszköz hangerőszabályzóit egymással összhangban kell beállítani.*
- *Hangszínszabályozást a csatlakoztatott külső készüléken végezhet, annak kezelőszerveivel. Mobilkészülékre telepíthet hangszínszabályozó alkalmazást.*
- *Egy hangszóró egyidejűleg egy BT készülékkel párosítható. Például egy telefonnal.*
- *Ha megszakad a vezeték nélküli kapcsolat és nem csatlakozik újra, nyomkodja az **M** gombot a párosítás mód újra aktiválásához. Szükség esetén kapcsolja ki és vissza a hangdobozt vagy a **BT** módot a mobilkészüléken.*
- *Ha a csatlakozás sikertelen (a kék LED villog), akkor néhány perc múlva kilép a készülék a párosítási módból. Ezután hagyományos óraként működik.*
- *Ha zenehallgatás közben telefonhívás érkezik a csatlakoztatott mobiltelefonra, a zenelejátszás szünetel. A beszélgetés után indítsa el a lejátszás folytatását, ha az nem történik meg automatikusan.*
- *Az elérhető hatótávolság függ a másik készüléktől és a környezeti viszonyoktól. (pl. falak, emberi testek, más elektromos készülékek, mozgás…)*
- *Rendellenes működést, zajt okozhatnak a közelben működő elektromos készülékek, ez nem utal a készülék meghibásodására!*
- *Rendellenes működést okozhatnak a külső eszköz egyedi jellemzői, ez nem utal a készülék meghibásodására! Esetenként korlátozottan működhet a BT funkció a külső készüléktől függően.*

FM RÁDIÓ
Az **M** gombot nyomja be röviden, hogy az „**FM MODE**" hangbemondást hallja. A kijelzőn a vételi frekvencia látható. A **Be / Ki** gomb <u>dupla, rövid benyomása</u> után automatikusan megkeresi és tárolja a felhasználás helyén fogható rádióállomásokat. Ezután a **+ / -** gombok rövid nyomása lépteti a műsorokat. E gombok nyomva tartása a hangerőt szabályozza. Rádió módra kapcsolva, az utoljára hallgatott műsor hallható. A **Be / Ki** gomb rövid benyomása némítja a hangszórót.
- *Ha csatlakoztatja a töltőkábelt (a másik végét szabadon hagyva), az antennaként működve javíthatja a vételt. A vezetéket állítsa be a legjobb vételnek megfelelő irányba! Erős vétel esetén mellőzhető.*
- *A keresés megáll, ha változó jelerősséget érzékel – ez nem mindig jelenti rádióműsor megtalálását.*
- *A rádió vételkészsége nagymértékben függ a használat földrajzi helyétől, az aktuális vételi viszonyoktól.*
- *Ne legyen a készülék közelében nagyobb méretű fém tárgy vagy elektromos berendezés!*

MP3 LEJÁTSZÁS microSD HÁTTÉRTÁROLÓRÓL
A lejátszó üzemkész, ha a készülék be van kapcsolva. Helyezze be óvatosan a microSD kártyát és a készülék automatikusan megkezdi a lejátszást. A kijelzőn a LOD üzenet jelenik meg. Szükség esetén használja az M gombot e funkció aktiválására (rövid benyomással).
A lejátszás elindításához nyomja meg röviden meg a Be / Ki gombot, de elindul automatikusan is a külső eszköz behelyezése után. Ugyanezzel a gombbal szüneteltetheti a lejátszást (PAUS) vagy a + / - gombokat röviden nyomva, egyesével léptetve kiválaszthatja a kívánt műsorszámot. Utóbbiakat hosszan nyomva, a hangerőt szabályozhatja.
- *Az adattároló javasolt fájlrendszere: FAT32. <u>Ne alkalmazzon NTFS formattálású memóriaegységet!</u>*
- *Ha a készülék nem ad ki hangot, vagy a tárolóeszközt nem ismeri fel, akkor távolítsa el, majd csatlakoztassa ismét. Szükség esetén kapcsolja ki és vissza a készüléket!*
- *Csak akkor távolítsa el a külső adattárolót, miután eltérő forrásra váltott vagy kikapcsolta a készüléket! Ellenkező esetben az adatok megsérülhetnek. <u>Tilos lejátszás közben eltávolítani a csatlakoztatott külső egységet!</u>*
- *A tároló eszköz csak egyféle módon helyezhető be. Ha megakad, fordítsa meg és próbálja újra; ne erőltesse! Ne érintse kézzel az érintkezőket!*
- *Ügyeljen arra, hogy a készülékből kiálló eszköz ne sérülhessen meg!*
- *Rendellenes működést okozhatnak a háttértároló egyedi jellemzői, ez nem utal a készülék meghibásodására!*

AZ ÉBRESZTŐÓRA
A kijelző alaphelyzetben a pontos időt mutatja. A különböző beállítások befejezése után kb.10 másodperccel visszavált az órára. Lehetőség van két különböző ébresztési idő beállítására. Az ébresztés kb. egy percig tart. Utána visszakapcsol az előző módra: BT vagy rádió, illetve ha van behelyezve adattároló, akkor mindig arra. Egy percen belül törölhető az ébresztés bármely gomb megnyomásával.
A **SET** gombbal lehet a pontos időt és az ébresztési időpontokat beállítani. Nyomja hosszan, majd a villogó óra adatot állítsa be a **+ / -** gombokkal. A **SET** gomb rögzíti a beállítást és tovább lép a percekre. Ha ezt is beállította, a **SET** hosszú nyomásával rögzítheti a pontos időt és kiléphet a beállítás módból. Erre 5 másodperc áll rendelkezésre, vagy kilép automatikusan, de az adatok mentése nélkül.
Az ébresztés beállításához nyomja meg gyorsan kétszer a **SET** gombot. Az órabeállításhoz hasonló módon állítsa be az első ébresztési időt. Az órák és percek kiválasztása (**+ / -**) után a **SET** benyomását követően aktiválhatja az egyes számú ébresztési időpontot a **+** vagy **-** gombbal. **ON**: ébresztés bekapcsolva / **OFF**: ébresztés kikapcsolva. Aktív (**ON**) állapotban a készülék tetején világít az **ALARM1** visszajelző. Az **ON** vagy **OFF** állapot kiválasztása után lépjen tovább a **SET** gombbal a második ébresztési időhöz. A kijelzőn: **AL-2** látható. Állítsa be ennek is a kívánt időpontját és aktiválja (vagy ne) az előzőhöz hasonló módon. Fontos, hogy az utolsó gombnyomást követő 5 másodpercen belül <u>a **SET** gombbal kell menteni a beállításokat</u>. Ellenkező esetben az automatikus kilépés során nem kerülnek rögzítésre az adatok. Automatikus kilépés esetén menti az egyes számú ébresztést, ha a kilépéskor a kijelzőn már az **AL-2** szöveg látható (de még nem állította be a második időpontot).
A készülék tetején világít az **ALARM1** és/vagy **ALARM2** ébresztőóra visszajelző, ha az adott ébresztés aktív.
- *A következő napon azonos időpontban ébreszt.*
- *Kikapcsolt állapotban is működik az ébresztés, a készülék bekapcsol.*
- *Hagyományos óraként használhatja zene funkciók nélkül, ha BT módban nem csatlakoztat hozzá semmit.*

A KIJELZŐ FÉNYEREJÉNEK MEGVÁLTOZTATÁSA
Ha nyomva tartja az **M** gombot, akkor a normál és egy kisebb fényerő között választhat. Utóbbi jobb lehet éjszaka, sötét környezetben. Ha a kisebb fény is zavarja a pihenésben, akkor kikapcsolhatja a készüléket.
- *Az alkalmazott technológiából adódóan kismértékű eltérés lehet a LED-ek fényereje között, a kettőspont villogása befolyásolhatja más LED-ek fényerejét. Ezt a hatást csökkentheti, ha a nagyobb kijelző-fényerőt állítja be.*

SK BUDÍK S MULTIMEDIÁLNYM PREHRÁVAČOM

DÔLEŽITÉ BEZPEČNOSTNÉ UPOZORNENIA
POZORNE SI PREČÍTAJTE TENTO NÁVOD NA OBSLUHU A USCHOVAJTE HO PRE BUDÚCE POUŽITIE!
UPOZORNENIA
● Pred použitím výrobku si pozorne prečítajte tento návod na použitie a starostlivo si ho uschovajte. Tento návod je preklad originálneho návodu. Spotrebič nie je určený na používanie osobami so zníženými fyzickými, zmyslovými alebo mentálnymi schopnosťami, alebo s nedostatkom skúseností a vedomostí, vrátane detí od 8 rokov, používať ho môžu len pokiaľ im osoba zodpovedá za ich bezpečnosť, poskytuje dohľad alebo ich poučí o používaní spotrebiča a pochopia nebezpečenstvá pri používaní výrobku. Deti by mali byť pod dohľadom, aby sa so spotrebičom nehrali. Čistenie alebo údržbu výrobku môžu vykonať deti len pod dohľadom. Po rozbalení výrobku skontrolujte, či sa výrobok počas prepravy nepoškodil. Nedávajte deťom balenie výrobku, keď obsahuje sáčok alebo iný nebezpečný komponent! ● Reproduktory sú krehké, preto je zakázané dotýkať sa ich alebo ich zatláčať rukami alebo inými nástrojmi! ● Chráňte výrobok pred vlhkosťou, mrazom, nárazom, priamym tepelným a slnečným žiarením! ● Prístroj nerozoberajte, neprerábajte, lebo môžete spôsobiť požiar, úraz alebo úder elektr. prúdom! ● Keď zistíte akúkoľvek poruchu, ihneď odpojte prístroj od elektrickej energie a obráťte sa na odborníka! ● Môže dôjsť k chybnej činnosti prístroja, čo môžu spôsobiť komprimované formáty, komprimovacie programy alebo kvalita zdroja. To nepoukazuje na chyby prístroja. ● Chránené autorské právo negarantuje, že prístroj prehrá DRM súbory! ● Nemôže sa zaručiť ani prehrávanie podporovaných súborov v každom prípade, môže to ovplyvniť použitý softvér a hardvér, na ktorý výrobca nemá vplyv. ● Medzi hlasitosťou rôznych audio súborov môže byť rozdiel pre ich odlišné parametre. ● Výrobca neručí za stratené alebo poškodené dáta atď., ani v prípade, ak sa stratia alebo poškodia počas používania tohto výrobku. Predtým sa odporúča spraviť bezpečnostnú kópiu na počítači z dát, skladieb nachádzajúcich sa na pamäti. ● Neodporúčame používanie zdroja väčšieho ako 64 GB, jeho prehrávanie sa môže spomaliť, zasekávať. Dbajte na to, aby sa na externom zdroji nachádzali len súbory, ktoré sa môžu prehrávať, lebo v opačnom prípade prehrávanie sa môže spomaliť alebo prerušiť. ● Reproduktory obsahujú magnety, preto do ich blízkosti nedávajte na to citlivé predmety (napr. platobné karty, magnetofónové pásky, kompas ...). ● Záruka sa nevzťahuje na chyby zapríčinené nesprávnym, neodborným použitím! ● Tento výrobok nie je určený na profesionálne účely, ale len na domáce použitie. ● Po uplynutí jeho životnosti prístroj a akumulátor sa stane nebezpečným odpadom. Postupujte podľa miestnych predpisovA Somogyi Elektronic Kft. igazolja, hogy a rádió-berendezés megfelel a 2014/53/EU irányelvnek. Az EU Megfelelőségi Nyilatkozat elérhető a következő internetes címen: somogyi@somogyi.hu ● Z dôvodu priebežného vývoja technické údaje a dizajn výrobku sa môžu zmeniť aj bez oznámenia vopred. Za prípadné chyby v tlači nezodpovedáme a ospravedlňujeme sa za ne. Aktuálny návod na použitie nájdete na stránke: www.somogyi.sk

ČISTENIE, ÚDRŽBA
Pred čistením vypnite zariadenie a odpojte nabíjací kábel. Nemajte s tým nič spojené. Použite mäkkú suchú utierku. Silnejšie nečistoty odstráňte utierkou mierne navlhčenou vodou. Na konektory a tlačidlá sa nesmie dostať vlhkosť! Nepoužívajte agresívne čistiace prostriedky!
Pravidelne kontrolujte neporušenosť nabíjacieho kábla a krytu! V prípade akejkoľvek poruchy okamžite odpojte napájanie a obráťte sa na odborníka!

Výrobok nie je hračka, nepatrí do rúk deťom!

Počúvanie zariadenia pri vysokej hlasitosti počas dlhšiu neprerušenú dobu môže viesť k trvalému poškodeniu sluchu!

01 – 05 W
Výkon dodávaný nabíjačkou musí byť medzi minimálnou hodnotou 01 wattov potrebnou na prevádzku rádiového zariadenia a maximálnou hodnotou 05 wattov požadovanou na dosiahnutie maximálnej rýchlosti nabíjania.

ZNEHODNOCOVANIE
Výrobok nevyhadzujte do bežného domového odpadu, separujte oddelene, lebo môže obsahovať súčiastky nebezpečné na životné prostredie alebo aj na ľudské zdravie! Za účelom správnej likvidácie výrobku odovzdajte ho na mieste predaja, kde bude prijatý zdarma, respektíve u predajcu, ktorý predáva identický výrobok vzhľadom na jeho ráz a funkciu. Výrobok môžete odovzdať aj miestnej organizácii zaoberajúcej sa likvidáciou elektroodpadu. Tým chránite životné prostredie, ľudské a teda aj vlastné zdravie. Prípadné otázky Vám zodpovie Váš predajca alebo miestna organizácia zaoberajúca sa likvidáciou elektroodpadu.
ZNEHODNOCOVANIE BATÉRIÍ A AKUMULÁTOROV
Batérie / akumulátory nesmiete vyhodiť do komunálneho odpadu. Užívateľ je povinný odovzdať použité batérie / akumulátory do zberu pre elektrický odpad v mieste bydliska alebo v obchodoch. Touto činnosťou chránite životné prostredie, zdravie ľudí okolo Vás a Vaše zdravie.

CHARAKTERISTIKA
● exkluzívny 3D budík s bielym LED displejom ● nastaviteľná svietivosť ● 2 rôzne časy budenia súčasne ● budenie s 1 minútovým hlasným bip-bip zvukom ● FM rádio s automatickým ladením ● bezdrôtové BT spojenie ● MP3 prehrávanie z microSD karty ● futuristický dizajn, priehľadný kryt ● kompaktné, prenosné prevedenie ● širokopásmový reproduktor, 3 W ● zabudovaný akumulátor s automatickým nabíjaním ● predpokladaný čas nabíjania / prevádzky: ~2,5 h / ~15 h ● príslušenstvo: USB-C nabíjací kábel ● odporúčané nabíjačky: SA 24USB, SA 50USB

POUŽITIE
Vďaka kompaktnému dizajnu prenosného budíka je ideálnym spoločníkom na dovolenke, doma alebo v práci. Jeho vstavanú batériu je možné nabíjať prepojovacím káblom USB-C. K reproduktoru je možné bezdrôtovo pripojiť externé zariadenia, ako sú mobilné telefóny alebo počítače. Zariadenie má tiež MP3 prehrávač na microSD kartu.

NABÍJANIE AKUMULÁTORA
Pred prvým použitím je potrebné akumulátor nabiť. Pripojte priložený nabíjací kábel USB-C do zásuvky **DC 5V** na zadnej strane. A druhý koniec k bežnej USB nabíjačke (nie je príslušenstvom), ktorej odporúčaný nabíjací prúd by mal byť 1A alebo viac. Odporúčané nabíjačky: SA 24USB, SA 50USB. Pozor! Zásuvky USB na počítačoch a rôznych zariadeniach majú rôzne charakteristiky nabíjania. Pred pripojením skontrolujte nosnosť konkrétnej nabíjačky alebo USB zásuvky! Maximálny nabíjací prúd vo všeobecnosti: USB2.0: 500 mA / USB3.0, 3.1: 900 mA / USB-C: 1,5A/3,0A
Počas nabíjania signalizuje proces LED kontrolka vedľa nabíjacej zásuvky. Po dokončení automatického nabíjania sa vypne. Potom odpojte nabíjací kábel a použite zariadenie. Keď je akumulátor úplne vybitý, doba nabíjania je približne 2,5 hodiny. To poskytuje približne 15 hodín prevádzky zo zabudovaného akumulátora pri strednej hlasitosti. Závisí to aj od nastavenej hlasitosti, zvoleného režimu, štýlu hudby a okolitej teploty. Test sa uskutočnil pri počúvaní rádia pri izbovej teplote s hodinovým displejom so zníženou svietivosťou.
- *Vo všeobecnosti sa neodporúča počúvať – najmä pri vyššej hlasitosti – počas nabíjania. To predlžuje čas nabíjania a môže spôsobiť dodatočný hluk a prehrievanie. Môže znížiť životnosť akumulátora.*
- *Akumulátor s nízkym nabitím môže spôsobiť zhoršenie kvality zvuku, prerušenie BT spojenia a výrazné zníženie hlasitosti a svietivosti. Vybitý akumulátor ihneď nabite, najmä keď zaznie zvukové hlásenie „Low Battery, Please Charge"!*
- *Pre dlhšiu životnosť udržujte akumulátor nabitý, aj keď sa nepoužíva!*
- *Použitý akumulátor je lítium-iónového typu. Nevyžaduje údržbu. Po skončení životnosti ho môže odborník odstrániť a nakladať s ním ako s nebezpečným odpadom.*

UVEDENIE DO PREVÁDZKY A POUŽÍVANIE
Zapnite ho stlačením a podržaním tlačidla **Za-/Vypnúť**. Vypnutie je možné vykonať podobne. Krátke stlačenie toho istého tlačidla stlmí reproduktor pri počúvaní rádia, alebo prepínač prehrávanie/pauza pri prehrávaní hudby (BT, microSD). Hlasitosť sa nastavuje <u>podržaním tlačidiel</u> **- / +**. Krátkym stlačením sa programové skladby krokujú. Toto je dostupné pre prehrávanie **FM** a **MP3**, pričom v režime **BT** to nie je zaručené (pretože to závisí od zariadenia).
Po zapnutí je aktívny režim **BT**, čo je indikované **LED** diódou **BT** a správou **BLUE** na displeji. Spárujte ho s telefónom. Požadovaný zdroj signálu je možné zvoliť <u>krátkym stlačením</u> tlačidla **M (Mode): BT - FM - microSD**
Dostupné multimediálne funkcie: bezdrôtové **BT** pripojenie, **FM** rádio, **microSD** (TF) karta **MP3** prehrávač. Pri použití rôznych zdrojov signálu sa dostupné služby a kvalita zvuku môžu líšiť. Funkcia pre nepripojené zariadenie nie je dostupná. Napríklad režim MP3 prehrávača bez pripojenia dátového úložiska.

BEZDRÔTOVÉ BT SPOJENIE
Zariadenie je možné spárovať s inými zariadeniami komunikujúcimi podľa protokolu **BT**, v maximálnej vzdialenosti 10 metrov. Potom môžete počúvať hudbu prehrávanú na mobilných telefónoch, tabletoch, notebookoch a iných podobných zariadeniach. Po zapnutí najskôr vytvorte bezdrôtové pripojenie. Režim **BT** čaká na spárovanie a nie je pripojené žiadne zariadenie, keď bliká malá modrá **LED** dióda **BT** na hornej časti zariadenia. Umiestnite zariadenie, ktoré chcete spárovať, do blízkosti a vyhľadajte blízke zariadenia **BT** vrátane tohto reproduktora, ako je popísané v jeho návode na použitie. Spárujte obe prístroje. Po úspešnom pripojení sa modrá LED, ktorá dovtedy blikala, teraz nepretržite rozsvieti a ozve sa krátke pípnutie. Potom môžete na reproduktore počúvať požadovaný program.
Aplikáciu prehrávača prehrávacieho zariadenia (napr. na mobilnom telefóne) možno zvyčajne ovládať na diaľku pomocou tlačidiel na ovládacom paneli. Tieto funkcie nie sú garantované, pretože komunikácia s mobilným zariadením závisí aj od daného zariadenia. Ak sú k dispozícii, na diaľku je možné ovládať nasledujúce funkcie: prehrávanie a pozastavenie krátkym stlačením tlačidla **Za- / Vypnutia** a preskočenie dopredu a dozadu (**+ / -**). Posledné menované sú dostupné aj s krátkym stlačením tlačidla, pretože ich dlhým stlačením sa ovláda hlasitosť.
- *Na dosiahnutie najlepšej kvality zvuku musia byť ovládače hlasitosti reproduktora a externého prehrávacieho zariadenia nastavené vo vzájomnom súlade.*
- *Na pripojenom externom zariadení môžete ovládať tón pomocou jeho ovládacích prvkov. Do mobilného zariadenia si môžete nainštalovať aplikáciu ekvalizéra.*
- *Jeden reprobox je možné spárovať bezdrôtovo iba s jedným BT zariadením. Napríklad s jedným telefónom.*
- *Ak sa bezdrôtové pripojenie preruší a znova sa nepripojí, stlačením tlačidla **M** znova aktivujte režim párovania. V prípade potreby vypnite a zapnite reproduktor alebo režim **BT** na mobilnom zariadení.*
- *Ak je pripojenie neúspešné (modrá LED bliká), zariadenie po niekoľkých minútach opustí režim párovania. Potom to funguje ako bežné hodiny.*
- *Ak počas počúvania hudby prijmete na pripojenom mobilnom telefóne hovor, prehrávanie hudby sa pozastaví. Po konverzácii spustite prehrávanie, ak sa tak nestane automaticky.*
- *Aktuálny dosah závisí od druhého zariadenia a aj od podmienok prostredia.(napr. steny, ľudské telá, iné elektronické prístroje, pohyb…)*
- *Môže dôjsť k chybnej činnosti prístroja alebo skresleniu zvuku, ak v blízkosti sú v prevádzke elektronického zariadenia. Toto sa nepovažuje za chybu prístroja.*
- *Individuálne vlastnosti externých prístrojov môžu spôsobiť nesprávnu prevádzku, čo nie je chyba tohto prístroja! V určitých prípadoch môže fungovať BT funkcia obmedzene v závislosti od individuálnych vlastností telefónu.*

FM RÁDIO
Krátko stlačte tlačidlo **M**, aby ste počuli hlasové oznámenie „**FM MODE**". Frekvencia príjmu sa zobrazí na displeji. <u>Po krátkom dvojitom stlačení</u> tlačidla **Za-/Vypnutia** automaticky vyhľadá a uloží rozhlasové stanice, ktoré je možné prijímať na mieste použitia. Potom krátkym stlačením tlačidiel + / - posuniete programy dopredu. Podržaním týchto tlačidiel sa ovláda hlasitosť. Po prepnutí do režimu rádia je možné počuť posledný počúvaný program. Krátkym stlačením tlačidla **Za-/Vypnutia** reproduktor stlmíte.
- *Ak pripojíte nabíjací kábel (druhý koniec necháte voľný), môže fungovať ako anténa na zlepšenie príjmu. Nastavte kábel v smere, ktorý zodpovedá najlepšiemu príjmu! V prípade silného príjmu možno vynechať.*
- *Vyhľadávanie sa zastaví, keď zistí meniacu sa silu signálu – to nemusí vždy znamenať, že bol nájdený rozhlasový program.*
- *Schopnosť príjmu rádia závisí vo veľkej miere od geografickej polohy používania a aktuálnych podmienok príjmu.*
- *Do blízkosti zariadenia neumiestňujte veľké kovové predmety alebo elektrické zariadenia!*

PREHRÁVANIE MP3 Z microSD
Prehrávač je pripravený na použitie, keď je zariadenie zapnuté. Opatrne vložte kartu **microSD** a zariadenie automaticky spustí prehrávanie. Na displeji sa zobrazí správa **LOD**. V prípade potreby použite tlačidlo **M** na aktiváciu tejto funkcie (krátke stlačenie).
Prehrávanie spustíte krátkym stlačením tlačidla **Za-/Vypnutia**, ale spustí sa automaticky aj po vložení externého nosiča dát. Rovnakým tlačidlom môžete pozastaviť prehrávanie (**PAUS**) alebo vybrať požadovanú skladbu krátkym stlačením tlačidiel **+ / -** a postupným krokovaním. Jeho dlhým stlačením môžete ovládať hlasitosť.
- *Odporúčaný súborový systém dátového úložiska: FAT32. <u>Nepoužívajte pamäťovú jednotku naformátovanú v systéme NTFS!</u>*
- *Ak zariadenie nevydáva zvuk alebo pamäťové zariadenie nie je rozpoznané, vyberte ho a potom znova pripojte. V prípade potreby prístroj vypnite a znova zapnite!*
- *Externé úložisko dát odstráňte až po prepnutí na iný zdroj alebo vypnutí zariadenia! V opačnom prípade môže dôjsť k poškodeniu údajov. <u>Počas prehrávania je zakázané odstraňovať pripojenú externú jednotku!</u>*
- *Pamäťovú jednotku je možné vložiť iba jedným spôsobom. Ak sa zaseknete, otočte ho a skúste to znova; nezasúvajte ju násilím! Nedotýkajte sa kontaktov rukami!*
- *Dbajte na to, aby sa zariadenie vyčnievajúce z prístroja nemohlo poškodiť!*
- *Nesprávna prevádzka môže byť spôsobená individuálnymi vlastnosťami externého úložiska, to neznamená poruchu zariadenia!*

BUDÍK
V základnom stave sa na displeji zobrazuje presný čas. Po dokončení rôznych nastavení sa približne o 10 sekúnd prepne späť na hodiny. Je možné nastaviť dva rôzne časy budíka. Budenie trvá cca. jednu minútu. Potom sa prepne späť do predchádzajúceho režimu: BT alebo rádio, alebo ak je vložená externá pamäť, vždy do tohto režimu. Budík je možné zrušiť do jednej minúty stlačením ľubovoľného tlačidla.
Presný čas a časy budíka je možné nastaviť pomocou tlačidla **SET**. Podržte dlhšie, potom pomocou tlačidiel **+ / -** nastavte blikajúce údaje hodín. Tlačidlo **SET** zafixuje nastavenie a presunie sa na minúty. Ak ste nastavili aj toto, dlhým stlačením tlačidla **SET** môžete nastaviť presný čas a opustiť režim nastavenia. Máte na to 5 sekúnd, alebo ukončíte automaticky, ale bez uloženia údajov.
Ak chcete nastaviť budík, dvakrát rýchlo stlačte tlačidlo **SET**. Nastavte prvý čas budíka podobným spôsobom ako pri nastavovaní hodín. Po výbere hodín a minút (**+ / -**), po stlačení **SET**, môžete aktivovať jeden čas budíka pomocou tlačidla **+** alebo **-**. **ON**: budenie zapnuté / **OFF**: budenie vypnuté. V aktívnom (**ON**) stave svieti indikátor **ALARM1** na hornej časti zariadenia. Po výbere stavu **ON** alebo **OFF** stlačte tlačidlo SET, aby ste prešli na druhý čas budenia. Na displeji sa zobrazí: **AL-2**. Aj tomu nastavte požadovaný čas a aktivujte ho (alebo nie) podobným spôsobom ako predchádzajúci. Je dôležité <u>uložiť nastavenia tlačidlom **SET**</u> do 5 sekúnd po poslednom stlačení tlačidla. V opačnom prípade sa údaje počas automatického výstupu neuložia. V prípade automatického výstupu sa prvý budík uloží, ak je na displeji pri výstupe už viditeľný text **AL-2** (ale druhý čas budenia ste ešte nenastavili).
Indikátor budíka **ALARM1** a/alebo **ALARM2** sa rozsvieti na hornej časti zariadenia, ak je daný budík aktívny.
- *Nasledujúci deň budí v nastavenom čase.*
- *Budík funguje, aj keď je vypnutý, zariadenie sa zapne.*
- *Môžete ich používať ako tradičné hodinky bez hudobných funkcií, ak k nim v režime BT nič nepripojíte.*

ZMENA SVIETIVOSTI DISPLEJA
Ak podržíte tlačidlo **M**, môžete si vybrať medzi normálnou a nižšou svietivosťou. To druhé môže byť lepšie v noci, v tmavom prostredí. Ak vám čo i len najmenšie svetlo naruší odpočinok, môžete zariadenie vypnúť.
- *Vzhľadom na použitú technológiu môže byť medzi svietivosťou LED mierny rozdiel, blikanie dvojitej bodky môže ovplyvniť svietivosť ostatných LED. Tento efekt môžete znížiť nastavením vyššieho jasu displeja.*

RO CEAS DEȘTEPTĂTOR CU PLAYER MULTIMEDIA

INSTRUCȚIUNI IMPORTANTE PRIVIND SIGURANȚA
CITIȚI MANUALUL CU ATENȚIE ȘI PĂSTRAȚI-L ÎNTR-UN LOC ACCESIBIL PENTRU UTILIZARE ULTERIOARĂ!
ATENȚIONĂRI
● Vă rugăm să citiți aceste instrucțiuni înainte de utilizarea aparatului, și păstrați-le pentru eventuale utilizări ulterioare. Descrierea originală a fost redactată în limba maghiară. Utilizarea acestui aparat este permisă persoanelor cu handicap fizic, mental sau capacitate senzorială redusă, respectiv fără experiență sau cunoștințe necesare utilizării, precum și copiilor peste 8 ani doar sub supraveghere sau dacă au fost instruiți cu privire la utilizarea aparatului, și înțeleg riscurile ce decurg din utilizarea în condiții de siguranță a acestuia. Nu lăsați copiii să se joace cu aparatul. Curățarea sau întreținerea aparatului de către copii este permisă doar sub supravegherea unui adult. După desfacerea ambalajului verificați ca produsul să nu fie deteriorat în urma transportului. Nu lăsați ambalajele la îndemâna copiilor dacă acestea conțin pungi sau alte componente periculoase! ● Difuzoarele sunt sensibile, de aceea atingerea, apăsarea lor cu mâna sau orice alt obiect este interzisă! ● Protejați dispozitivul umezeală, îngheț și șocuri, precum și de căldura sau razele solare directe. ● Nu desfaceți, nu modificați aparatul pentru că poate cauza incendiu, accident sau electrocutare! ● În caz de nereguli deconectați firele electrice ale aparatului și adresați-vă unui specialist! ● În funcție de fișierele comprimate, programele de comprimare utilizate și caracteristicile suportului de date pot apărea erori în funcționare care nu sunt cauzate de deficiențele aparatului. ● Redarea fișierelor DRM cu drepturi de autor nu este garantată! ● Nu garantăm întotdeauna redarea fișierelor suportate, pentru că redarea este influențată de caracteristici hard și soft independente de producător. ● Pot apărea diferențe între volumul diferitelor fișiere audio datorită parametrilor diferiți. ● Producătorul nu își asumă responsabilitatea pentru datele deteriorate sau pierdute, nici în cazul în care pierderea de date survine în timpul utilizării produsului. Recomandăm realizarea unei copii de rezervă pe calculatorul personal cu datele, piesele de pe suportul conectat. ● Nu recomandăm utilizarea unui dispozitiv de stocare de peste 64GB, pentru că gestionarea acestuia poate fi greoaie, înceată. Stocați pe suport extern doar fișierele care pot fi redate, prezența datelor/fișierelor străine poate încetini sau deregla funcționarea. Difuzoarele pot conține magneți, de aceea nu lăsați în apropierea lor produse sensibile la magneți (carduri de credit, casete de magnetofon, busolă etc.). ● Punerea necorespunzătoare în funcțiune sau manipularea dispozitivului atrage după sine pierderea garanției. Acest dispozitiv a fost proiectat pentru uz rezidențial, nu este un dispozitiv industrial sau comercial. ● După terminarea duratei de viață produsul și bateria aferentă se califică drept deșeuri periculoase. A se trata conform prevederilor locale în vigoare. ● Somogyi Elektronic Kft. certifică că acest dispozitiv radio respectă prevederile directivei (UE) nr. 2014/53. Certificatul de conformitate UE se poate solicita la adresa de e-mail: somogyi@somogyi.hu. ● Datorită îmbunătățirilor tehnice continue datele tehnice, funcționarea sau designul pot fi modificate fără notificări prealabile. Instrucțiunile de utilizare valabile pot fi descărcate de pe pagina www.somogyi.hu.

CURĂȚARE, ÎNTREȚINERE
Înainte de curățare opriți aparatul și scoateți-l din priză. Asigurați-vă să nu fie nimic conectat la aparat. Folosiți o cârpă moale, uscată. Impuritățile mai greu de îndepărtat pot fi șterse cu o cârpă ușor umezită cu apă. Evitați umezirea difuzoarelor, a conectoarelor și butoanelor! Nu utilizați agenți de curățare agresivi!
Verificați în mod regulat starea intactă a cablului de încărcare și a carcasei. Dacă constatați orice anomalie în funcționare scoateți imediat dispozitivul din priză și contactați un specialist!

Produsul nu este jucărie, a nu se lăsa la îndemâna copiilor!

Pentru prevenirea eventualelor daune auditive, nu utilizați căștile la volum ridicat pentru o perioadă lungă de timp!

01 – 05 W
Puterea furnizată de încărcător trebuie să fie cuprinsă între minimul de 01 watt necesar pentru funcționarea echipamentului radio și maximul de 05 wați necesar pentru a atinge viteza maximă de încărcare.

ELIMINARE
Colectaţi în mod separat echipamentul devenit deşeu, nu-l aruncaţi în gunoiul menajer, pentru că echipamentul poate conţine şi componente periculoase pentru mediul înconjurător sau pentru sănătatea omului! Echipamentul uzat sau devenit deşeu poate fi predat nerambursabil la locul de vânzare al acestuia sau la toţi distribuitorii care au pus în circulaţie produse cu caracteristici şi funcţionalităţi similare. Poate fi de asemenea predat la punctele de colectare specializate în recuperarea deşeurilor electronice. Prin aceasta protejaţi mediul înconjurător, sănătatea Dumneavoastră şi a semenilor. În cazul în care aveţi întrebări, vă rugăm să luaţi legătura cu organizaţiile locale de tratare a deşeurilor. Ne asumăm obligaţiile prevederilor legale privind producătorii şi suportăm cheltuielile legate de aceste obligaţii.
TRATAREA BATERIILOR, ACUMULATORILOR
Bateriile şi acumulatorii nu pot fi trataţi împreună cu deşeurile menajere. Utilizatorul are obligaţia legală de a preda bateriile / acumulatorii uzaţi sau epuizaţi la punctele de colectare sau în comerţ. Acest lucru asigură faptul că bateriile / acumulatorii vor fi trataţi în mod ecologic.

CARACTERISTICI
● ceas exclusiv 3D cu indicator LED alb ● luminozitate variabilă ● două ore diferite de alarmă în același timp ● deșteptare cu sunet tare de tip bip-bip timp de 1 minut ● radio FM cu scanare automată ● conexiune BT fără fir ● redare conținut MP3 de pe dispozitiv microSD ●design futurist, carcasă transparentă ● compact, format portabil ● difuzor de bandă lată, 3W ● baterie încorporată cu încărcare automată ●timp estimat de încărcare / de funcționare: ~2,5h / ~15h ● accesoriu: cablu încărcător USB-C ● încărcătoare recomandate: SA 24USB, SA 50USB

UTILIZARE
Datorită proiectării sale compacte, ceasul portabil este un companion de nădejde în vacanță, acasă sau în timpul serviciului deopotrivă. Bateria încorporată poate fi încărcată cu cablul de încărcare USB-C. Puteți conecta fără fir la difuzorul dvs. dispozitivele externe, precum telefonul mobil sau calculatorul. Aparatul dispune de player muzică MP3 cu card microSD.

ÎNCĂRCAREA BATERIEI
Bateria trebuie încărcată înainte de prima utilizare. Conectați cablul de încărcare USB-C furnizat ca accesoriu la priza **DC 5V**. Celălalt capăt al cablului introduceți-l într-un încărcător USB (nu este accesoriu), având curentul de încărcare recomandat de min. 1A. Încărcătoare recomandate: SA 24USB, SA 50USB. Atenție! Prizele USB ale calculatoarelor și altor dispozitive electronice dispun de caracteristici de încărcare diferite. Înainte de conectare verificați capacitatea de încărcare a încărcătorului sau a prizei USB! Valori maxime ale curentului de încărcare: USB2.0: 500 mA / USB3.0, 3.1: 900 mA / USB-C: 1,5A/3,0A

În timpul încărcării lumina LED de lângă priza încărcătorului indică procesul de încărcare. La terminarea încărcării automate LED-ul se stinge. Îndepărtați cablul de încărcare și puteți utiliza aparatul. În cazul unei baterii descărcate complet timpul de încărcare este de aproximativ 2,5 ore. Această încărcare asigură o funcționare de cca. 15 ore de pe bateria încorporată, la un volum mediu. Timpul de funcționare depinde de volumul reglat, modul de funcționare ales, de stilul muzicii și de temperatura ambientală. Testul a fost efectuat cu redarea programului radio, la temperatura camerei, cu indicarea orei cu luminozitate redusă..

- *În principiu nu este recomandată redarea muzicii – în special la volum mare – în timpul încărcării. Acest lucru crește durata încărcării și zgomotul suplimentar, respectiv cauzează supraîncălzire. Puteți cauza reducerea duratei de viață a bateriei.*
- *Descărcarea bateriei are ca rezultat deteriorarea calității sunetului, se poate întrerupe conexiunea BT și scădea nivelul volumului redat. Încărcați imediat bateria descărcată, în special dacă auziți semnalul acustic de atenționare!*
- *În vederea prelungirii duratei de viață mențineți bateria încărcată chiar și atunci când nu folosiți aparatul!*
- *Bateria utilizată este de tip litiu-ion. Nu necesită întreținere. După epuizarea duratei de viață se va îndepărta de către un specialist și se va trata drept deșeu periculos.*

PUNERE ÎN FUNCȚIUNE ȘI OPERARE

Porniți aparatul ținând apăsat butonul **Pornire / oprire**. Oprirea se va face la fel. Apăsarea scurtă a aceluiași buton va închide sunetul în timpul redării programului radio, respectiv pornește/întrerupe sunetul în timpul redării muzicii (BT, microSD). Reglarea volumului se va face ținând apăsat butoanele **- / +**. Cu o apăsare scurtă se va sări la precedenta/următoarea piesă. Această funcție este disponibilă la redarea conținutului **FM** și **MP3**, la modul **BT** nu este garantată (depinde de dispozitiv).

După pornire modul **BT** va fi activ, indicat de indicatorul **BT LED** și pe afișaj apare mesajul **BLUE**. Asociați cu un telefon. Sursa de semnal dorită a fi redată poate fi selectată cu apăsarea repetată scurtă a butonului **M (Mode): BT - FM - microSD**

Funcții multimedia disponibile: conexiune **BT** fără fir, radio **FM**, redare muzică **MP3** de pe card **microSD (TF)**. În cazul utilizării surselor diferite de semnal serviciile disponibile și calitatea sunetului pot varia. Funcțiile aferente dispozitivelor care nu sunt conectate nu vor fi disponibile. Ca de ex. modul de redare player MP3, dacă nu conectați dispozitivul de stocare.

CONEXIUNE BT FĂRĂ FIR

Aparatul poate fi asociat cu alte aparate care comunică prin protocolul **BT**, aflate la o distanță maximă de 10 m. După conectare se poate asculta muzica redată pe telefonul mobil, tabletă, notebook sau alte dispozitive asemănătoare. După pornire realizați prima dată conectarea fără fir. Dacă LED-ul BT mic albastru de deasupra aparatului se aprinde intermitent, modul BT așteaptă asocierea și nu există dispozitive asociate. Așezați dispozitivul dorit a fi asociat în apropierea aparatului, și căutați dispozitivele **BT** – printre care și acest difuzor – conform descrierii din instrucțiunile de utilizare. Conectați cele două dispozitive. După o conectare reușită LED-ul albastru cu lumină intermitentă se va aprinde permanent și se va auzi un semnal acustic scurt. După conectare pe difuzor se va putea asculta programul dorit.

Utilizarea ca și player al dispozitivului care redă muzica (de ex. al telefonului mobil) se poate controla de la butoanele panoului de comandă. Aceste funcții nu sunt garantate, deoarece comunicarea cu dispozitivul mobil depinde și de dispozitivul în cauză. Dacă funcțiile sunt disponibile, atunci pot fi teleghidate următoarele funcții: redare/pauză cu apăsarea scurtă a butonului Pornire / Oprire și revenirea la piesa precedentă/avansarea la piesa următoare (-/+), tot prin apăsare scurtă, apăsând lung veți regla volumul.

- *În vederea obținerii celei mai bune calități a sunetului, trebuie să reglați în concordanță volumul difuzorului și al dispozitivului extern de redare.*
- *Reglarea tonalității sunetului se poate face de pe dispozitivul extern conectat, de la butoanele de control. Pe telefonul mobil puteți instala o aplicație pentru reglarea tonalității.*
- *Un difuzor poate fi asociat simultan doar cu un singur dispozitiv BT. De ex. cu un telefon.*
- *Dacă se întrerupe conexiunea fără fir și nu se reconectează, apăsați butonul **M** pentru o nouă activarea a funcției de asociere. La nevoie, opriți și reporniți difuzorul sau funcția **BT** pe aparatul mobil.*
- *Dacă conectarea este nereușită (LED-ul albastru se aprinde intermitent), atunci funcția de asociere se va opri după câteva minute. Iar după aceasta va funcționa ca și ceas clasic.*
- *Dacă în timpul ascultării muzicii intră un apel telefonic pe telefonul mobil conectat, redarea muzicii va fi întreruptă. După terminarea convorbirii trebuie să reporniți redarea (în caz că nu pornește automat).*
- *Distanța de acțiune disponibilă depinde de celălalt aparat și condițiile ambientale (de ex. pereți, corpuri umane, alte aparate electrice, mișcare etc.).*
- *Aparatele electrice care funcționează în apropiere pot cauza anomalii în funcționare sau zgomote, însă acest lucru nu reprezintă defectarea aparatului!*
- *Caracteristicile individuale ale dispozitivului extern pot cauza anomalii în funcționare, însă acest lucru nu reprezintă defectarea aparatului! În anumite cazuri funcția BT funcționează cu limitări din cauza aparatului extern.*

RADIO FM

Apăsați scurt butonul **M**, până auziți mesajul vocal **"FM MODE"**. Pe afișaj va apărea frecvența de recepție. După apăsarea scurtă, dublă a butonului **Pornire / oprire**, va scana automat stațiile radio care pot fi recepționate și le va salva. Apoi cu ajutorul butoanelor **+ / -** puteți avansa între programe. Ținând apăsat aceste butoane puteți regla volumul. Comutând pe funcția radio, se va auzi programul radio pe care l-ați ascultat ultima oară. Apăsarea scurtă a butonului **Pornire / oprire** închide sunetul difuzorului.

- *Dacă conectați cablul de încărcare (lăsând liber celălalt capăt), acesta va funcționa ca și o antenă, îmbunătățind recepția. Aranjați cablul în direcția cea mai avantajoasă din punct de vedere al recepției! În cazul unui semnal puternic puteți ignora acest lucru.*
- *Scanarea se oprește în cazul detectării unei puteri variabile a semnalului - acest lucru nu înseamnă neapărat identificarea unui program radio.*
- *Capacitatea de recepție a radioului depinde în mare măsură de localizarea geografică a utilizării și de condițiile actuale de recepție.*
- *Aveți grijă să nu fie obiecte metalice de mari dimensiuni sau echipamente electronice în apropierea aparatului!*

REDARE MP3 DE PE DISPOZITIV DE STOCARE microSD

Playerul este gata de funcționare, dacă aparatul este pornit. Introduceți cu grijă dispozitivul de stocare **microSD** și aparatul va începe redarea în mod automat. Pe afișaj apare mesajul **LOD**. La nevoie utilizați butonul **M** pentru activarea acestei funcții (scurtă apăsare).

Pentru a porni redarea conținutului apăsați scurt butonul **Pornire/oprire**, dar va porni în mod automat după introducerea dispozitivului extern. Puteți întrerupe redarea cu ajutorul aceluiași buton (**PAUSE**) sau apăsând scurt butoanele **+ / -**, și avansând individual între programele dorite. Apăsând lung butoanele sus menționate puteți regla volumul.

- *Sistemul de fișiere recomandat al dispozitivului de stocare: FAT32 Nu folosiți unitate de memorie cu formatare NTFS!*
- *Dacă aparatul nu emite niciun sunet sau nu recunoaște dispozitivul de stocare, atunci îndepărtați-l și reconectați-l din nou. La nevoie opriți și reporniți aparatul!*
- *Îndepărtați dispozitivul de stocare extern doar după ce ați ales o altă sursă sau ați oprit aparatul! În caz contrar poate surveni deteriorarea datelor. Este interzisă îndepărtarea unității externe conectate în timpul redării conținutului!*
- *Dispozitivul de stocare poate fi introdus doar într-un singur mod. Dacă se blochează, întoarceți-l și încercați din nou, nu forțați! Nu atingeți cu mâna contactele!*
- *Aveți grijă să nu deteriorați dispozitivul conectat și ieșit în afara aparatului!*
- *Caracteristicile individuale ale dispozitivului de stocare pot cauza anomalii în funcționare, însă acest lucru nu reprezintă defectarea aparatului!*

CEASUL DEȘTEPTĂTOR

De regulă afișajul indică ora exactă. După finalizarea setărilor, în circa 10 secunde, afișajul va reveni la indicarea orei. Aveți posibilitatea de a regla două ore de deșteptare diferite. Alarma de deșteptare sună circa un minut. Apoi ceasul va reveni la funcția anterioară: BT sau radio, sau dacă are conectat dispozitiv de stocare, revine întotdeauna la acesta. În intervalul de un minut puteți anula deșteptarea prin apăsarea oricărui buton.

Cu ajutorul butonului **SET** puteți seta ora exactă și orele de deșteptare. Apăsați lung, apoi când se aprinde intermitent ora, setați-o cu ajutorul butoanelor + / -. Butonul **SET** va finaliza setarea și trece la minute. După setarea minutelor, prin apăsarea lungă a butonului **SET** puteți salva valoarea setată și ieși din funcția de setare. Aveți la dispoziție 5 secunde pentru a salva modificările, în caz contrar va ieși automat și setările se vor pierde.

Pentru setarea orei de deșteptare apăsați rapid de două ori butonul **SET**. Puteți regla ora de deșteptare ca și în cazul orei exacte. După alegerea orei și a minutelor (+ / -) cu apăsarea butonului SET puteți activa astfel ora de deșteptare numărul unu cu butonul + sau -. **ON**: deșteptare activată / **OFF**: deșteptare dezactivată. În stare activată (**ON**) deasupra aparatului se aprinde lumina indicatoare **ALARM1**. După alegerea stării **ON** sau **OFF** puteți trece cu butonul **SET** la cea de-a două oră de deșteptare. Pe afișaj apare: **AL-2**. Setați ora dorită și activați-l (sau nu) în mod identic cu setarea deșteptării 1. Important: în maxim 5 secunde de la ultima apăsare de buton trebuie să salvați setările cu ajutorul butonului **SET**. În caz contrar la ieșirea automată din această funcție datele se vor pierde. În caz de ieșire automată va salva deșteptarea 1, dacă pe afișaj apare mesajul **AL-2** (dar încă nu ați setat cel de-al doilea timp).

În stare activată deasupra aparatului se aprinde lumina indicatoare **ALARM1** și/sau **ALARM2**.

- *În ziua următoare vă va trezi la ora setată.*
- *Funcția de deșteptare funcționează și dacă aparatul este oprit, acesta se va porni.*
- *Puteți folosi aparatul ca și un ceas clasic, fără funcția de redare a muzicii dacă nu asociați niciun dispozitiv BT.*

MODIFICAREA LUMINOZITĂȚII AFIȘAJULUI

Dacă țineți apăsat butonul **M**, puteți alege dintre luminozitatea normală și cea redusă. Cea din urmă este mai indicată noaptea, în întuneric. Dacă odihna dvs. este deranjată chiar și de o lumină mică, puteți opri aparatul.

- *Datorită tehnologiei utilizate, pot apărea mici diferențe între luminozitatea LED-urilor, pâlpâirea celor două puncte poate influența luminozitatea celorlalte LED-uri. Acest efect poate fi diminuat dacă setați o luminozitate mai mare a afișajului.*

(D) WECKER MIT MULTIMEDIAPLAYER

WICHTIGE SICHERHEITSHINWEISE
SORGFÄLTIG LESEN UND FÜR SPÄTERE VERWENDUNG AUFBEWAHREN!

HINWEISE

● Vor der Ingebrauchnahme des Gerätes, die nachfolgende Bedienungsanleitung lesen und aufbewahren. Die Originalanleitung wurde in ungarischer Sprache erstellt. Dieses Gerät darf nur von Personen mit eingeschränkten physischen, sensorischen oder geistigen Fähigkeiten oder mangelnder Erfahrung und mangelndem Wissen sowie von Kindern ab 8 Jahren benutzt werden, wenn sie beaufsichtigt werden oder bezüglich des Gebrauchs des Gerätes unterwiesen wurden und die daraus resultierenden Gefahren verstehen. Kinder dürfen mit dem Gerät nicht spielen. Kinder dürfen das Gerät nur unter Aufsicht reinigen oder daran Wartungsarbeiten durchführen. Nach dem Auspacken sicherstellen, dass das Gerät keine Transportschäden erlitten hat. Kinder von der Verpackung fernhalten, wenn sie Beutel oder andere gefährliche Komponenten enthält! ● Die Lautsprecher sind verletzlich und sollten nicht berührt, mit den Händen oder anderen Gegenständen eingedrückt werden! ● Schützen Sie diese vor Feuchtigkeit, Frost und Stößen, sowie vor direkter Hitze oder Sonneneinstrahlung. ● Das Gerät nicht demontieren und verändern, da dies zu Bränden, Unfällen oder Stromschlägen führen kann! ● Bei jeder Regelwidrigkeit das Gerät vom Stromnetz trennen und Fachmann konsultieren! ● In Abhängigkeit von den komprimierten Dateien, dem verwendeten Kompressionsprogramm und den Merkmalen des Datenspeichers kann es zu Fehlfunktionen kommen, die nicht auf die Unzulänglichkeiten des Geräts zurückzuführen sind. ● Die Wiedergabe von urheberrechtlich geschützten DRM-Dateien ist nicht garantiert! ● Die Wiedergabe von unterstützten Dateien kann nicht in allen Fällen garantiert werden, da sie durch herstellerunabhängige Software- und Hardwarebedingungen beeinflusst werden kann. ● Die Lautstärke der verschiedenen Audiodateien kann aufgrund ihrer unterschiedlichen Parameter variieren. ● Der Hersteller kann nicht für verlorene oder beschädigte Daten usw. verantwortlich gemacht werden, auch wenn diese während der Verwendung dieses Produkts verloren gehen. Es wird empfohlen, vorher eine Sicherungskopie der Daten und Programme auf dem angeschlossenen Datenträger auf Ihrem Computer zu erstellen. ● Die Verwendung von Speichergeräten, die größer als 64 GB sind, wird nicht empfohlen, da die Handhabung verlangsamt oder gestoppt werden kann. Auf dem externen Datenträger sollen nur abspielbare Dateien gespeichert werden; das Vorhandensein fremder Daten/Dateien kann den Betrieb verlangsamen oder Störungen verursachen. ● Die Lautsprecher enthalten Magnete. Legen Sie daher keine empfindlichen Gegenstände (z. B. Kreditkarten, Kassettenrekorder, Kompass usw.) in die Nähe. ● Bei unsachgemäßer Installation oder Handhabung erlischt die Garantie. ● Dieses Produkt ist für den privaten und nicht für industriellen oder gewerblichen Gebrauch bestimmt.

Wenn das Produkt und die Batterie das Ende ihrer Lebensdauer erreicht haben, gelten sie als Sondermüll. Es muss in Übereinstimmung mit den örtlichen Vorschriften entsorgt werden. ● Die Fa. Somogyi Elektronic Kft. bestätigt, dass die Funkanlage der 2014/53/EU Richtlinie entspricht. Die EG-Konformitätserklärung ist auf dem Internet zu erreichen unter: somogyi@somogyi.hu ● Aufgrund ständiger Verbesserungen sind Änderungen der technischen Daten, des Betriebs und des Designs ohne vorherige Ankündigung vorbehalten. Die aktuelle Bedienungsanleitung kann unter www.somogyi.hu heruntergeladen werden.

REINIGUNG, WARTUNG

Vor Reinigung das Gerät ausschalten und das Ladekabel herausziehen. Es darf nichts daran angeschlossen sein. Trockenes, weiches Tuch verwenden. Um starke Verschmutzungen zu entfernen, verwenden Sie ein mit Wasser leicht angefeuchtetes Tuch. Es darf keine Feuchtigkeit auf die Lautsprecher, die Stecker und Knöpfe gelangen! Keine aggressiven Reinigungsmittel einsetzen!

Überprüfen Sie regelmäßig die Unversehrtheit des Ladekabels und des Gehäuses! Bei jeder Regelwidrigkeit sofort vom Stromnetz trennen und Fachmann konsultieren!

Das Produkt ist kein Spielzeug, lassen Sie es nicht in die Hände von Kindern gelangen!

Um einen möglichen Gehörverlust zu vermeiden, das Gerät nicht über einen längeren Zeitraum mit hoher Lautstärke hören!

01 – 05 W Die vom Ladegerät erbrachte Leistung muss zwischen dem Minimum von 01 Watt, das für den Betrieb des Funkgeräts erforderlich ist, und dem Maximum von 05 Watt, das für die Erreichung der maximalen Ladegeschwindigkeit erforderlich ist, liegen.

ENTSORGUNG

Sammeln Sie die Geräte, die zu Abfall geworden sind, getrennt und werfen Sie sie nicht in den Hausmüll, da sie umwelt- oder gesundheitsgefährdende Bestandteile enthalten können. Gebraucht- oder Altgeräte können kostenlos an die Verkaufsstelle oder an jeden Händler zurückgegeben werden, der Geräte verkauft, die in Art und Funktion mit dem Gerät identisch sind. Sie können die Geräte auch bei einer speziellen Sammelstelle für Elektronikschrott abgeben. Damit schützen Sie die Umwelt, Ihre Mitmenschen und Ihre eigene Gesundheit. Wenden Sie sich bei Fragen an Ihre örtliche Abfallwirtschaftsorganisation. Wir übernehmen die Pflichten des Herstellers nach den einschlägigen Rechtsvorschriften und tragen die anfallenden Kosten. Information über Abfallbehandlung: www.somogyi.hu

ENTSORGUNG VON BATTERIEN/AKKUS

Es ist untersagt, Batterien/Akkus mit dem Hausmüll zu handhaben. Der Benutzer ist gesetzlich verpflichtet, verbrauchte, entladene Batterien/Akkus an der Sammelstelle seines Wohnortes oder im Handel zurückzugeben. Dadurch wird sichergestellt, dass die Batterien auf umweltgerechte Weise entsorgt werden.

EIGENSCHAFTEN

● eingebaute Batterie mit automatischer Ladung ● variable Lichtstärke ● zwei Weckzeiten zur gleichen Zeit ● Wecken mit 1-Minuten-Piepton ● FM-Radio mit automatischer Einstellung ● kabellose BT-Verbindung ● MP3-Wiedergabe von einem microSD-Gerät ● futuristisches Design, transparentes Gehäuse ● kompakte, tragbare Ausführung ● 3W-Breitband-Lautsprecher ● eingebaute Batterie mit automatischer Ladung ● voraussichtliche Lade-/Betriebszeit: ~2.5h / ~15h ● Zubehör: USB-C Ladekabel ● empfohlene Ladegeräte: SA 24USB, SA 50USB

ANWENDUNG

Das kompakte Design der tragbaren Uhr macht sie zum idealen Begleiter im Urlaub, zu Hause oder bei der Arbeit. Die eingebaute Batterie kann über ein USB-C-Kabel aufgeladen werden. Ihr Lautsprecher kann kabellos mit externen Geräten wie Ihrem Mobiltelefon oder Computer verbunden werden. Außerdem verfügt sie über einen MP3-Player mit microSD-Karte.

AUFLADEN DER BATTERIE

Die Batterie soll vor dem ersten Gebrauch aufgeladen werden. Schließen Sie das mitgelieferte USB-C-Ladekabel an die **DC-5V**-Buchse auf der Hinterseite. Das andere Ende an ein Standard-USB-Ladegerät (nicht im Lieferumfang enthalten) mit einem Mindestladestrom von 1 A. Empfohlene Ladegeräte: SA 24USB, SA 50USB. Achtung! USB-Buchsen von Computern und verschiedenen Geräten haben unterschiedliche Ladeeigenschaften. Prüfen Sie vor dem Anschließen die Ladekapazität des Ladegeräts bzw. der USB-Buchse. Maximal zulässiger Ladestrom im Allgemeinen: USB2.0: 500 mA / USB3.0, 3.1: 900 mA / USB-C: 1,5A/3,0A

Beim Laden zeigt die LED-Leuchte neben der Ladebuchse den Ladevorgang an. Sie erlischt, wenn der automatische Ladevorgang abgeschlossen ist. Ziehen Sie dann das Ladekabel aus und nehmen Sie das Gerät in Betrieb. Die Ladezeit für einen vollständig entladenen Akku beträgt etwa 2,5 Stunden. Damit kann die eingebaute Batterie bei mittlerer Lautstärke ca. 1,5 Stunden betrieben werden. Dies hängt von der eingestellten Lautstärke, dem gewählten Modus, dem Musikstil und der Umgebungstemperatur ab. Der Test wurde bei Zimmertemperatur bei Uhrdisplay mit reduzierter Lichtstärke mit eingeschaltetem Radio durchgeführt.

- *Im Allgemeinen ist es nicht empfohlen, während des Ladevorgangs zu hören - insbesondere bei höherer Lautstärke. Dies verlängert die Ladezeit und kann zu zusätzlichen Geräuschen und Überhitzung führen. Kann die Lebensdauer der Batterie reduzieren.*
- *Ein schwächer werdender Akku kann zu einer Verschlechterung der Klangqualität führen, die BT-Verbindung kann unterbrochen werden und die Lautstärke bzw. die Helligkeit kann sich wesentlich reduzieren. Den entladenen Akku sofort aufladen, insbesondere, wenn Sie den Signalton „Low Battery, Please Charge“ hören!*
- *Um die Lebensdauer der Batterie zu verlängern, sollten Sie diese aufladen, wenn sie nicht benutzt wird!*
- *Der verwendete Akkutyp ist Lithium-Ionen. Keine Wartung erforderlich. Am Ende seiner Lebensdauer kann er von einem Fachmann entfernt und als gefährlicher Abfall behandelt werden.*

INBETRIEBNAHME UND BETRIEB

Schalten Sie das Gerät ein, indem Sie die **Ein/Aus**-Taste gedrückt halten. Das Ausschalten erfolgt auf die gleiche Weise. Ein kurzer Druck auf dieselbe Taste schaltet den Lautsprecher stumm, wenn Sie Radio hören bzw. Musik abspielen/umschalten (BT, microSD). Die Lautstärke wird durch langes Drücken der Tasten **- / +** geregelt. Durch kurzes Drücken wird es durch die Programme geschaltet. Dies ist bei der **FM**- und **MP3**-Wiedergabe möglich, im **BT**-Modus jedoch nicht garantiert (da geräteabhängig).

Nach dem Einschalten ist der **BT**-Modus aktiv, was durch die **BT-LED** und die Anzeige **BLUE** auf dem Display angezeigt wird. Koppeln Sie es mit Ihrem Telefon. Die zu bedienende Signalquelle kann durch kurzes Drücken der Taste **M (Mode)** ausgewählt werden: **BT - FM - microSD**

Verfügbare Multimedia-Funktionen: kabellose **BT**-Verbindung, **FM**-Radio, **MP3**-Player mit **microSD** (TF)-Karte. Die verfügbaren Funktionen und die Tonqualität können sich bei der Verwendung verschiedener Signalquellen unterscheiden. Die Funktion für ein nicht angeschlossenes Gerät ist nicht verfügbar. Zum Beispiel: MP3-Player-Modus ohne angeschlossenen Datenspeicher.

KABELLOSE BT-VERBINDUNG

Das Gerät kann mit anderen Geräten, die über das **BT**-Protokoll kommunizieren, in einem Umkreis von bis zu 10 m gepaart werden. Sie können dann Musik von Ihrem Mobiltelefon, Tablet, Notebook und anderen ähnlichen Geräten hören. Stellen Sie nach dem Einschalten zunächst die kabellose Verbindung her. Der **BT**-Modus wartet darauf, gekoppelt zu werden, und kein Gerät ist verbunden, wenn die kleine blaue **BT-LED** oben auf dem Gerät blinkt. Suchen Sie nach **BT**-Geräten in der Nähe, einschließlich dieses Lautsprechers, wie in der Anleitung des zu koppelnden Geräts beschrieben. Die zwei Geräte miteinander verbinden. Nach erfolgreicher Verbindung leuchtet die bis dahin blinkende blaue LED kontinuierlich und es ertönt ein kurzer Piepton. Das gewünschte Programm wird dann über den Lautsprecher wiedergegeben.

Die Wiedergabeanwendung des abspielenden Geräts (z. B. auf dem Handy) kann normalerweise durch die Tasten des Bedienpanels ferngesteuert werden. Diese Funktionen können nicht gewährleistet werden, da die Kommunikation mit dem mobilen Gerät vom Gerät abhängt. Falls vorhanden, können folgende Funktionen ferngesteuert werden: Wiedergabe und Pause durch kurzes Drücken der **Ein-/Aus**-Taste sowie Vorwärts- und Rückwärtsschritt (**+ / -**). Letztere sind ebenfalls kurz zu betätigen, während langes Drücken die Lautstärke steuert.

- *Für eine optimale Klangqualität müssen die Lautstärkeregler der Boom Box und des externen Abspielgeräts aufeinander abgestimmt sein.*
- *Sie können den Schallpegel auf dem angeschlossenen externen Gerät mit dessen Bedienelementen einstellen. Sie können eine Anwendung zur Klangregelung auf einem mobilen Gerät installieren.*
- *Ein Lautsprecher kann immer nur mit einem BT-Gerät gekoppelt werden. Z.B. mit einem Telefon.*
- *Wenn die kabellose Verbindung unterbrochen wird und nicht wiederhergestellt werden kann, drücken Sie die Taste **M** mehrmals, um den Kopplungsmodus erneut zu aktivieren. Schalten Sie ggf. die Soundbox oder den **BT**-Modus an Ihrem Mobilgerät aus und wieder ein.*
- *Wenn die Verbindung fehlschlägt (blaue LED blinkt), verlässt das Gerät nach einigen Minuten den Kopplungsmodus. Es funktioniert dann wie eine normale Uhr.*
- *Wenn Sie während des Musikhörens einen Anruf auf dem angeschlossenen Mobiltelefon erhalten, wird das Abspielen unterbrochen. Starten Sie das Abspielen nach dem Anruf, wenn sie nicht automatisch fortgesetzt wird.*
- *Die verfügbare Reichweite hängt von dem anderen Gerät und den Umgebungsbedingungen ab. (z.B. Wände, menschliche Körper, andere elektrische Geräte, Bewegungen...)*
- *In der Nähe befindlichen Elektrogeräten können abnormalen Betrieb, Geräusche verursachen, dies ist kein Hinweis auf eine Fehlfunktion!*
- *Die spezifischen Eigenschaften des externen Geräts können abnormalen Betrieb verursachen, dies ist kein Hinweis auf eine Fehlfunktion des Geräts! Die BT-Funktion kann je nach externem Gerät gelegentlich eingeschränkt sein.*

FM-RADIO

Die Taste **M** kurz drücken, um die Sprachansage „**FM MODE**“ zu hören. Auf dem Display wird die Empfangsfrequenz angezeigt. Nach einem kurzen Doppeldruck auf die **Ein/Aus**-Taste sucht und speichert es automatisch die am Einsatzort empfangbaren Radiosender. Ein kurzer Druck auf die Tasten **+ / -** schaltet dann durch die Programme. Durch langes Drücken dieser Tasten wird die Lautstärke geregelt. Beim Umschalten in den Radiomodus wird das zuletzt gehörte Programm wiedergegeben. Ein kurzer Druck auf die **Ein/Aus**-Taste schaltet die Lautsprecher stumm.

- *Wenn Sie das Ladekabel anschließen (und das andere Ende frei lassen), kann es als Antenne dienen, um den Empfang zu verbessern. Richten Sie die Leitung in die Richtung des besten Empfangs aus! Bei starkem Empfang kann es weggelassen werden.*
- *Der Suchlauf stoppt, wenn er eine wechselnde Signalstärke feststellt – dies bedeutet nicht immer, dass ein Radiosender gefunden wurde.*
- *Der Empfang des Radios hängt in hohem Maße vom geografischen Einsatzort und den aktuellen Empfangsbedingungen ab.*
- *Stellen Sie keine großen Metallgegenstände oder elektrische Geräte in der Nähe des Geräts auf!*

MP3-Wiedergabe von einem microSD-Backupspeicher

Der Player ist bereit, wenn das Gerät eingeschaltet ist. Legen Sie die **microSD**-Karte vorsichtig ein und das Gerät beginnt automatisch mit der Wiedergabe. Auf dem Display erscheint die Meldung **LOD**. Falls erforderlich, können Sie diese Funktion mit der Taste **M** aktivieren (kurz drücken).

Drücken Sie die **Ein/Aus**-Taste, um die Wiedergabe zu starten, aber sie startet auch automatisch, wenn das externe Gerät eingesteckt wird. Mit der gleichen Taste können Sie auch die Wiedergabe unterbrechen (**PAUS**) oder durch kurzes Drücken der Tasten **+ / -** das gewünschte Programm schrittweise auswählen. Drücken Sie lang auf die Letzteren, um die Lautstärke einzustellen.

- *Empfohlenes Dateisystem des Datenspeichers: FAT32. Verwenden Sie kein Speichermedium mit NTFS-Formatierung!*
- *Wenn das Gerät keinen Ton von sich gibt oder das Speichergerät nicht erkennt, entfernen Sie ihn, schließen Sie den Speicher wieder an und wählen Sie ihn erneut mit der MODE-Taste aus. Schalten Sie das Gerät ggf. aus und wieder ein!*
- *Entfernen Sie den externen Datenspeicher erst, nachdem Sie auf eine andere Quelle umgeschaltet oder das Gerät ausgeschaltet haben. Andernfalls können die Daten beschädigt werden. Entfernen Sie das angeschlossene externe Gerät nicht während der Wiedergabe!*
- *Das Speichergerät kann nur auf eine Art eingesteckt werden. Wenn es stecken bleibt, drehen Sie es um und versuchen Sie es noch einmal; erzwingen Sie es nicht! Die Kontakte nicht mit der Hand berühren!*
- *Sicherstellen, dass keines aus dem Gerät herausragendes Gerät beschädigt!*
- *Die spezifischen Eigenschaften des Backup-Speichers können abnormalen Betrieb verursachen, dies ist kein Hinweis auf eine Fehlfunktion des Geräts!*

DER WECKER

Das Display zeigt standardmäßig die genaue Uhrzeit an. Nachdem die verschiedenen Einstellungen vorgenommen wurden, schaltet sie nach etwa 10 Sekunden auf die Uhr um. Es ist möglich, zwei verschiedene Weckzeiten einzustellen. Das Wecken dauert etwa eine Minute. Danach kehrt sie in den vorherigen Modus zurück: BT oder Radio, bzw. Datenspeicher, wenn eingesetzt. Sie können das Wecken innerhalb einer Minute durch Drücken einer beliebigen Taste abbrechen.

Mit der **SET**-Taste können Sie die genaue Uhrzeit und die Alarmzeiten einstellen. Lang drücken und verwenden Sie dann die Tasten **+ / -**, um die blinkenden Uhrendaten einzustellen. Die **SET**-Taste fixiert die Einstellung und schaltet auf die Minuten weiter. Wenn Sie die Einstellung vorgenommen haben, drücken Sie lange auf **SET**, um die genaue Uhrzeit zu speichern und den Einstellmodus zu verlassen. Sie haben dafür 5 Sekunden Zeit, oder Sie verlassen den Modus automatisch, ohne die Daten zu speichern.

Um den Wecker einzustellen, drücken Sie zweimal kurz auf **SET**. Stellen Sie die erste Weckzeit auf die gleiche Weise wie die Uhr ein. Nachdem Sie die Stunden und Minuten (**+ / -**) ausgewählt haben, drücken Sie **SET**, um die erste Weckzeit durch Drücken von **+** oder **-** zu aktivieren. **ON**: Alarm ein / **OFF**: Alarm aus. Im aktiven (**ON**) Zustand leuchtet die **ALARM1**-Anzeige auf der Oberseite des Geräts auf. Nachdem Sie **ON** oder **OFF** gewählt haben, verwenden Sie die **SET**-Taste, um zur zweiten Alarmzeit zu gelangen. Auf der Anzeige wird: **AL-2** angezeigt. Stellen Sie die gewünschte Zeit für diesen Alarm ein und aktivieren (oder deaktivieren) Sie ihn auf die gleiche Weise wie zuvor. Es ist wichtig, die Einstellungen innerhalb von 5 Sekunden nach dem letzten Tastendruck mit der **SET**-Taste zu speichern. Andernfalls werden die Daten beim automatischen Verlassen nicht erfasst. Beim automatischen Beenden wird der erste Alarm gespeichert, wenn beim Beenden bereits der Text **AL-2** angezeigt wird (aber die zweite Zeit noch nicht eingestellt wurde).

Die Weckeranzeige **ALARM1** und/oder **ALARM2** auf der Oberseite des Geräts leuchtet auf, wenn der Wecker aktiv ist.

- *Er weckt Sie am nächsten Tag zur gleichen Zeit.*
- *Das Wecken funktioniert auch in ausgeschaltetem Zustand, das Gerät schaltet sich ein.*
- *Sie können diese als herkömmliche Uhr ohne Musikfunktionen verwenden, wenn Sie im BT-Modus nichts daran anschließen.!*

ÄNDERN DER HELLIGKEIT DES DISPLAYS

Halten Sie die Taste M gedrückt, um zwischen normaler Helligkeit und geringerer Helligkeit zu wählen. Letztere kann nachts in dunkler Umgebung besser sein. Wenn auch die geringere Helligkeit Ihre Entspannung stört, können Sie das Gerät ausschalten.

- *Aufgrund der verwendeten Technologie kann es zu leichten Helligkeitsschwankungen der LEDs kommen, und das Blinken des Doppelpunkts kann die Helligkeit anderer LEDs beeinflussen. Sie können diesen Effekt verringern, indem Sie die höhere Display-Helligkeit einstellen.*

(SRB) (MNE) BUDILNIK SA MULTIMEDIJSKIM PLEJEROM

BITNE BEZBEDNOSNE ODREDBE
PAŽLJIVO PROČITAJTE I SAČUVAJTE ZA DALJU UPOTREBU!

NAPOMENE

● Pre prve upotrebe radi bezbednog i tačnog rada pažljivo pročitajte i proučite ovo uputstvo. Sačuvajte uputstvo! Prevod originalnog uputstva sa mađarskog jezija. Ovaj uređaj nije predviđen za upotrebu licima sa smanjenom mentalnom ili psihofizičkom mogućnošću, odnosno neiskusnim licima uključujući i decu, deca starija od 8 godina smeju da rukuju ovim uređajem samo u prisustvu odrasle osobe ili da su upućena u bezbedno rukovanje i svesna su svih opasnosti pri radu. Deca se ne smeju igrati sa ovim proizvodom. Korisničko održavanje i čišćenje ovog proizvoda deca smeju da vrše samo u prisustvu odrasle osobe. Nakon raspakivanja uverite se da se proizvod slučajno nije oštetio u toku transporta. Decu držite dalje od ambalaže ako ona sadrži opasne predmete za decu, kao što su folije itd.! ● Zvučnici su jako osetljivi, pa ih je zabranjeno dirati ili gurati rukama ili drugim predmetima! ● Uređaj štitite od udaraca, prašine, pare, tečnosti, vlage, smrzavanja i prevelike toplote, odnosno direktnog sunca! ● Ne rastavljajte i ne prepravljajte uređaj, opasnost od požara i strujnog udara! ● Ako primetite bilo kakvu nepravilnost, isključite uređaj i obratite se stručnom licu! ● U pojedinim slučajevima u zavisnosti od kompresije fajlova i tehničkih rešenja memorije, mogu se desiti nepravilni radovi očitavanja koji nisu greška uređaja. ● Nije garantovana reprodukcija autorski zaštićenih DRM fajlova! ● U pojedinim slučajevima nije garantovana reprodukcija ni podržanih fajlova, na reprodukciju mogu da utiču nezavisni faktori na koje proizvođač nema uticaja. ● Jačina zvuka audio fajlova može biti različita u zavisnosti od parametara. ● Za izgubljene ili oštećene podatke proizvođač ne odgovara, ni u tom slučaju ako se gubitak ili oštećenje podataka desio upotrebom ovog uređaja. Preporučuje se stvaranje sigurnosnih kopija na računaru. ● Ne preporučuje se upotreba većih memorija od 64GB, one mogu da uspore rad i čitanje podataka. Na memoriji držite samo fajlove koje želite slušati, prisustvo stranih podataka/datoteka može usporiti rad. ● Zvučnici sadrže magnete, ne postavljajte ih blizu predmeta koji su osetljivi na magnetna polja (kreditne kartice, audio video kasete, kompas ...) ● Kvarovi prouzrokovani nenamenskom upotrebom dovode do gubljenja garancije. ● Ovaj proizvod je namenjen za kućnu upotrebu, nije za profesionalnu ili industrijsku upotrebu. ● Ako je radni vek uređaja i ugrađenog akumulatori istekao moraju se tretirati kao opasan elektronski otpad. Vodite se lokalnim propisima. ● Somogyi Elektronic Kft. potvrđuje da ovaj uređaj odgovara direktivi 2014/53/EU. Kompletnu deklaraciju o usaglašenosti možete potražiti sa: somogyi@somogyi.hu ● Iz razloga konstantnog razvoja i poboljšavanja kvaliteta promene u karakteristikama, dizajnu i funkcijam mogu se desiti i bez najave. Aktuelno uputstvo za upotrebu možete pronaći na adresi www.somogyi.hu.

ČIŠĆENJE, ODRŽAVANJE

Pre čišćenja isključite uređaj i izvucite kabl za punjenje. Nemojte imati ništa povezano s uređajem. Koristite meku, suvu krpu. Jaču prljavštinu uklonite krpom malo navlaženom vodom. Voda ne sme da dospe unutrar uređaja i na zvučnike! Nemojte koristiti agresivna sredstva za čišćenje Redovno proveravajte stanje kabla za punjenje i kućište uređaja! U slučaju bilo kakve nepravilnosti, odmah isključite napajanje i kontaktirajte stručno lice!

Ovaj przivod nije igračka, konite je van domašaja dece!

Radi sprečavanja oštećenja sluha na slušajte duže vreme preglasnu muziku!

01 – 05 W Snaga koju isporučuje punjač mora biti između najmanje 01 W potrebnog za rad radio opreme i maksimalnih 05 W potrebnog za postizanje maksimalne brzine punjenja.

ODLAGANJE

Uređaje kojima je istekao radni veka sakupljajte posebno, ne mešajte ih sa komunalnim otpadom, to oštećuje životnu sredinu i može da naruši zdravlje ljudi i životinja! Ovakvi se uređaji mogu predati na reciklažu u prodavnicama gde ste ih kupili ili prodavnicama koje prodaju slične proizvode. Elektronski otpad se može predati i određenim reciklažnim centrima. Ovim štitite okolinu, svoje zdravlje i zdravlje svojih sunarodnika. U slučaju nedoumica kontaktirajte vaše lokalne reciklažne centre. Prema važećim propisima prihvatamo i snosimo svu odgovornost.

ODLAGANJE AKUMULATORA I BATERIJA

Istrošeni akumulatori i baterije ne smeju se tretirati sa ostalim otpadom iz domaćinstva. Korisnik treba da se stara o pravilnom bezbednom odlaganju istrošenih baterija i akumulatora. Ovako se može štititi okolina, obezbediti da se baterije i akumulatori budu na pravilan način reciklirani.

OSOBINE

● ekskluzivni 3D sat sa belim LED displejom ● podesiva jačina svetlosti ● istovremeno dva vremena buđenja ● buđenje sa jednominutnim jakim bip-bip zvukom ● FM radio sa automatskom memorijom ● bežična BT veza ● MP3 reprodukcija sa microSD kartice ● futuristični dizajn, providno kućište ● kompaktna, prenosiva izvedba ● širokopojasni zvučnik, 3W ● ugrađeni akumulator sa automatskim punjenjem ● vreme punjenja / rada: ~2.5h / ~15h ● pribor: USB-C kabel za punjenje ● preporučuje se punjač: SA 24USB, SA 50USB

UPOTREBLJIVOST

Zahvaljujući kompaktnom dizajnu prenosivog sata, idealan je pratilac na odmoru, kod kuće ili na poslu. Njegov ugrađeni akumulator može se puniti priloženim USB-C kablom. Spoljni uređaji kao što su mobilni telefoni ili računari mogu se bežično povezati sa vašim satom. Uređaj takođe poseduje MP3 plejer za microSD karticu.

PUNJENJE AKUMULATORA

Akumulator se mora napuniti pre prve upotrebe. Povežite priloženi USB-C kabl za punjenje u **DC 5V** utičnicu na zadnjoj strani. A drugi kraj na običan USB punjač (nije u sklopu isporuke), čija preporučena struja punjenja treba da bude 1A ili više. Preporučeni punjači: SA 24USB, SA 50USB. Pažnja! USB utičnice na računarima i različitim uređajima imaju različite karakteristike punjenja. Pre povezivanja, proverite opteretljivost određenog punjača ili USB utičnice! Maksimalne struje je u glavnom: USB2.0: 500 mA / USB3.0, 3.1: 900 mA / USB-C: 1.5A/3.0A

Prilikom punjenja, LED lampica pored utičnice za punjenje ukazuje na proces punjenja. Isključuje se kada je automatsko punjenje završeno. Zatim uklonite kabl za punjenje i koristite uređaj. Kada je akumulator potpuno ispražnjena, vreme punjenja je približno 2,5 sata. Ovo obezbeđuje približno 15 sati rada sa ugrađenim akumulatorom pri srednjoj jačini zvuka. Takođe zavisi od podešene jačine zvuka, izabranog režima, stila muzike i temperature okoline. Test je obavljen slušanjem radija, na sobnoj temperaturi, sa displejom sata sa smanjenom osvetljenošću.

- *Generalno se ne preporučuje slušanje – posebno pri većoj jačini zvuka – tokom punjenja. Ovo produžava vreme punjenja i može izazvati dodatnu buku i pregrevanje. Može smanjiti životni vek akumulatora.*
- *Prazan akumulator može prouzrokovati pogoršanje kvaliteta zvuka, BT veza može biti prekinuta i jačina i osvetljenost mogu biti značajno smanjeni. Odmah napunite istrošeni akumulator, posebno kada se čuje glasovna poruka „Lov Batteri, Please Charge“.*
- *Za duži radni vek, držite bateriju napunjenu čak i kada nije u upotrebi!*
- *Korišćena akumulator je litijum-jonski. Ne zahteva održavanje. Na kraju svog životnog veka, može ga ukloniti stručno lice i tretirati kao opasan otpad..*

PUŠTANJE U RAD I UPOTREBA

Uključite ga pritiskom i držanjem dugmeta za **uključivanje/isključivanje**. Isključivanje se može uraditi na sličan način. Kratak pritisak na isto dugme isključuje zvučnik dok slušate radio, ili prekidač za reprodukciju/pauzu kada puštate muziku (BT, microSD). Jačina zvuka se podešava držanjem dugmadi - / +. Kratki pritisci menjaju muzičnu numeru. Ovo je dostupno za **FM** i **MP3** reprodukciju, dok nije garantovano u **BT** režimu (jer zavisi od uređaja).

Nakon uključivanja, **BT** režim je aktivan, što je označeno **BT LED** diodom i **BLUE** porukom na displeju. Uređaj uparite sa telefonom. Željeni izvor signala se može izabrati kratkim pritiskom na dugme **M (Mode): BT - FM – microSD**. Dostupne multimedijalne funkcije: bežična **BT** veza, **FM** radio, **microSD** (TF) kartica **MP3** plejer. Kada se koriste različiti izvori signala, dostupne usluge i kvalitet zvuka mogu se razlikovati. Funkcija za uređaj koji nije povezan nije dostupna. Na primer, režim MP3 plejera bez postavljene memorije.

BEŽIČNA BT VEZA

Uređaj se može upariti sa drugim **BT** uređajima u maksimalnom dometu od 10 metara. Nakon toga možete slušati muziku koja se pušta na mobilnim telefonima, tabletima, notebook-ovima i drugim sličnim uređajima. Nakon uključivanja, prvo uspostavite bežičnu vezu. **BT** režim čeka na uparivanje i nijedan uređaj nije povezan kada treperi mala plava **BT LED** dioda na vrhu uređaja. Postavite uređaj koji želite da uparite u blizinu i potražite obližnje **BT** uređaje, uključujući ovaj zvučnik, kao što je opisano u njegovom uputstvu za upotrebu. Uparite dva uređaja. Nakon uspešnog povezivanja, plava LED dioda, koja je do tada treptala, sada će svetleti neprekidno i čuće se kratak zvučni signal. Nakon toga možete slušati željeni program na zvučniku. Aplikacija plejera uređaja za reprodukciju (npr. na mobilnom telefonu) se obično može daljinski kontrolisati pomoću dugmadi na kontrolnoj tabli. Ove funkcije nisu zagarantovane, jer komunikacija sa mobilnim uređajem takođe zavisi od datog uređaja. Ako su funkcije dostupne, sledeće funkcije se mogu kontrolisati: reprodukovanje i pauziranje kratkim pritiskom na dugme za **uključivanje/isključivanje** i korak unapred i unazad (**+ / -**).

Ovi isto sa kratkim pritiscima pošto se sa dugim pritiscima podešava jačina zvuka.

- *Da bi se postigao najbolji kvalitet zvuka, kontrole jačine zvuka zvučnika i spoljašnjeg uređaja za reprodukciju moraju biti usklađene jedna sa drugom.*
- *Možete podesiti ton na povezanom spoljnom uređaju pomoću njegovih kontrola. Možete da instalirate aplikaciju ekvilajzera na svoj mobilni uređaj.*
- *Proizvod se istovremeno može upariti samo sa jednim mobilnim BT uređajem.*
- *Ako se bežična veza prekine i ne uspostavi se ponovo, pritisnite **M** da bi aktivirali ponovno uparene. Ako je potrebno, isključite i uključite zvučnu kutiju ili **BT** režim na mobilnom uređaju.*
- *Ako je veza neuspešna (plava LED lampica treperi), uređaj izlazi iz režima uparivanja nakon nekoliko minuta. Onda radi kao običan sat.*
- *Ako primite poziv na povezani mobilni telefon dok slušate muziku, reprodukcija muzike će biti pauzirana. Nakon razgovora, pokrenite nastavak reprodukcije ako se to ne dogodi automatski.*
- *Domet zavisi od drugog uređaja i uslova okoline. (npr. zidovi, ljudska tela, drugi električni uređaji, pokreti...)*
- *Smetnje pri radu mogu da prouzrokuju uređaji u okolini ali to ne ukazuje na kvar uređaja!*
- *Smetnje pri radu mogu da prouzrokuju jedinstvene karakteristike elektronskih uređaja u blizini, ovo ne ukazuje na grešku uređaja. Eventualna ograničenja upotrebe zavise od uparenog BT uređaja..*

FM RADIO

Pritisnite kratko **M** dugme da čujete glasovnu poruku „**FM MODE**“. Na displeju će se moći videti frekvencija. Nakon kratkog dvostrukog pritiska na dugme za **uključivanje/isključivanje**, automatski traži i memoriše radio stanice koje se mogu primiti na mestu upotrebe. Nako toga pritiscima dugmeta **+ / -** možete birati memorisane radio stanice. Držanjem ovih tastera podešava se jačina zvuka. Odabirom radio režima začuće se zadnje slušana stanica. Kratkim pritiskom na **uključivanje/isključivanje** zvuk se isključuje.

- *Ako povežete kabl za punjenje (ostavljajući drugi kraj slobodnim), on može delovati kao antena za poboljšanje prijema. Podesite žicu u pravcu koji odgovara najboljem prijemu! Može se izostaviti u slučaju jakog signala.*
- *Pretraga će se zaustaviti i kada uređaj primeti razliku u jačini signala ali to ne znači i pronalaženje jedne radio stanice.*
- *Prijem signala u mnogome zavisi od mesta i uslova upotrebe.*
- *U blizini uređaja ne držite veće metalne predmete ili druge električne uređaje!*

MP3 REPRODUKCIJA SA microSD MEMORIJE

Nakon uključenja uređaja, plejer je spreman za rad. Pažljivo postavite **microSD** memoriju, uređaj će automatski da pokrene reprodukciju. Na displeju će se pojaviti ispis **LOD**. Za odabir funkcije po potrebi koritite dugme **M** (kratki pritisci). Da biste započeli reprodukciju, kratko pritisnite dugme za uključivanje/isključivanje, ali ona takođe počinje automatski nakon postavljanja memorije. Pomoću istog dugmeta možete pauzirati reprodukciju (**PAUS**) ili odabrati željenu pesmu kratkim pritiskom na dugmad **+ / -** i korakom jedan po jedan. Dugim pritiskom možete kontrolisati jačinu zvuka.

- *Format memorije treba da bude FAT32. Ne koristite NTFS format!*
- *Ukoliko se nakon postavljanja USB memorije ne započinje reprodukcija, izvadite memoriju i ponovo je postavite. Po potrebi isključite i uključite uređaj!*
- *Memoriju vadite iz uređaja samo ako ste tasasterom odabrali drugi izvor signala ili ako ste uređaj isključili! U suprotnom se mogu oštetiti podaci na memoriji. Zabranjeno je izvaditi memoriju u toku reprodukcije!*
- *USB memorija se može postaviti samo na jedan način, nemojte je siliti ako zapne, okrenite je i probajte ponovo! Ne dodirujte kontakte na memoriji!*
- *Obratite pažnju da se ne ošteti memorija koja viri iz uređaja!*
- *Nepravilan rad može da prouzrokuje i konstrukcija memorije što ne ukazuje na grešku uređaja!*

BUDILNIK

U osnovnom položaju displej prikazuje tačno vreme. Nakon završetka različitih podešavanja, vraća se na sat otprilike za 10 sekundi. Moguće je podesiti dva različita vremena alarma. Zvuk budilnika se može čuti oko jedan minut. Zatim se vraća na prethodni režim: BT ili radio, ili ako je postavljena memorija, uvek na taj režim. Alarm se može isključiti u roku od jednog minuta pritiskom na bilo koje dugme.

Tačno vreme i vremena alarma se mogu podesiti pomoću dugmeta **SET**. Pritisnite i držite, a zatim podesite trenutne podatke o satu pomoću **+ / -** dugmadi. Dugme **SET** fiksira podešavanje i prelazi na minute. Ako ste i ovo podesili, možete podesiti tačno vreme dugim pritiskom na SET i izaći iz režima podešavanja. Imate 5 sekundi da to uradite ili ćete automatski izaći, ali bez čuvanja podataka.

Da biste podesili alarm, dvaput brzo pritisnite dugme **SET**. Podesite vreme prvog alarma na sličan način kao i podešavanje sata. Nakon odabira sati i minuta (**+ / -**), nakon pritiska na **SET**, možete aktivirati vreme pojedinačnog alarma pomoću + ili - dugmeta. **ON**: alarm aktiviran / **OFF**: alarm isključen.

U aktivnom (**ON**) stanju, indikator **ALARM1** svetli na vrhu uređaja. Nakon što izaberete stanje **ON** ili **OFF**, pritisnite dugme SET da biste prešli na vreme drugog alarma. Na displeju se prikazuje: **AL-2**. Podesite željeno vreme i za ovo i aktivirajte ga (ili ne) na sličan način kao prethodno. Važno je da sačuvate podešavanja pomoću dugmeta **SET** u roku od 5 sekundi nakon poslednjeg pritiska na dugme. U suprotnom, podaci neće biti snimljeni tokom automatskog izlaska. U slučaju automatskog izlaska, pojedinačni alarm se čuva ako je tekst **AL-2** već vidljiv na displeju prilikom izlaska (ali još niste podesili drugo vreme). Indikator budilnika **ALARM1** i/ili **ALARM2** svetli na vrhu uređaja ako je dati alarm aktivan.

- *Sutradan vas budi u isto vreme.*
- *Alarm radi čak i kada je uređaj isključen, uređaj se uključuje.*
- *Možete ga koristiti kao tradicionalni sat bez muzičkih funkcija ako ništa ne povežete na njega u BT režimu.*

PROMENA OSVETLJENOSTI DISPLEJA

Ako držite pritisnuto **M** dugme, možete birati između normalne i niže osvetljenosti. Ovo poslednje može biti bolje noću, u mračnom okruženju. Ako čak i najmanja svetlost ometa vaš odmor, možete isključiti uređaj.

• Zbog korišćene tehnologije, može postojati mala razlika između jačine svetlosti LED dioda, treperenje dvotačke može uticati na osvetljenost drugih LED dioda. Ovaj efekat možete smanjiti podešavanjem veće jačine svetlosti displeja.

(HR) (BiH) BUDILICA S MULTIMEDIJALNIM PLAYEROM

VAŽNE SIGURNOSNE UPUTE
PAŽLJIVO PROČITAJTE UPUTSTVA ZA UPORABU I SAČUVAJTE IH ZA DALJNJE!

UPOZORENJA

● Prije uporabe proizvoda pročitajte sljedeće upute za uporabu i sačuvajte ih. Izvorni opis napisan je na mađarskom jeziku. Ovaj aparat smiju koristiti osobe sa smanjenim fizičkim, osjetilnim ili mentalnim sposobnostima ili nedostatkom iskustva i znanja, kao i djeca od 8 i više godina, samo ako su pod nadzorom ili su dobila upute o korištenju aparata i razumjeli opasnosti sigurne uporabe. Djeca se ne smiju igrati s uređajem. Djeca smiju obavljati čišćenje ili korisničko održavanje uređaja samo ako su pod nadzorom. Nakon raspakiranja provjerite da se uređaj nije oštetio tijekom transporta. Držite djecu podalje od ambalaže ako sadrži vrećice ili druge opasne komponente. ● Zaštitite uređaj od vlage, mraza i udaraca, kao i od izravne topline ili sunčeve svjetlosti! ● Nemojte rastavljati ili modificirati uređaj jer to može uzrokovati požar, nezgodu ili strujni udar! ● U slučaju bilo kakve nepravilnosti, isključite uređaj i obratite se stručnjaku! ● Ovisno o komprimiranim datotekama, korištenom programu kompresije i karakteristikama pohrane podataka, može doći do kvara koji nije kvar uređaja. ● Reprodukcija DRM datoteka zaštićenih autorskim pravima nije zajamčena! ● Reprodukcija podržanih datoteka nije zajamčena u svim slučajevima jer na nju mogu utjecati uvjeti softvera i hardvera neovisno o proizvođaču. ● Glasnoća različitih audio datoteka se može razlikovati zbog njihovih različitih parametara. ● Za izgubljene ili oštećene podatke, itd. proizvođač nije odgovoran, čak i ako se podaci itd. gube tijekom korištenja ovog proizvoda. Preporuča se prethodno napraviti sigurnosnu kopiju podataka i programskih staza na povezanom mediju podataka na vašem osobnom računalu. ● Ne preporučamo korištenje uređaja za pohranu većeg od 64 GB, jer se njegovo upravljanje može usporiti ili zakazati. Na vanjskom nosaču podataka pohranjuju se samo datoteke koje se mogu reproducirati, prisutnost stranih podataka/datoteka može usporiti rad ili izazvati zabunu. ● Zvučnici sadrže magnete, stoga u njihovu blizinu ne stavljajte proizvode osjetljive na njih (npr. kreditne kartice, kasete, kompase...) ● Nestručno postavljanje ili nestručno rukovanje poništit će jamstvo. ● Ovaj proizvod je namijenjen za kućnu upotrebu, on nije industrijsko-komercijalni uređaj. ● Ako je proizvodu istekao vijek trajanja, uređaj i njegova baterija klasificiraju se kao opasni otpad. Rukovati u skladu s lokalnim propisima. ● Somogyi Elektronic Kft. potvrđuje da je radijska oprema u skladu s direktivom 2014/53/EU. EU deklaracija o sukladnosti dostupna je na sljedećoj internet adresi: somogyi@somogyi.hu ● Zbog stalnih poboljšanja, tehnički podaci, rad i dizajn mogu se promijeniti bez prethodne najave. Aktualni korisnički priručnik može se preuzeti s web stranice www.somogyi.hu

ČIŠĆENJE, ODRŽAVANJE

Isključite uređaj i izvucite kabel za punjenje prije čišćenja. Nemojte imati ništa povezano s njim. Koristite meku, suhu krpu. Jače nečistoće uklonite krpom malo navlaženom vodom. Vlaga ne smije dospjeti na konektore i tipke! Nemojte koristiti agresivna sredstva za čišćenje!

Redovito provjeravajte ispravnost kabela za punjenje i poklopca! U slučaju bilo kakve nepravilnosti, odmah isključite napajanje i obratite se stručnjaku!

Proizvod nije igračka, stoga ne smije dospjeti u ruke djeci!

Kako biste spriječili moguće oštećenje sluha, nemojte slušati na visokoj glasnoći dulje!

01 – 05 W Snaga potrebna za rad radio opreme koju daje punjač mora biti između najmanje 01 W i najviše 05 W za postizanje maksimalne brzine punjenja.

RASPOLAGANJE

Uređaji koji se odlažu u otpad se trebaju izdvojeno prikupljati, odvojeno od otpada iz kućanstva, jer mogu u sebi sadržati komponente koje su opasne po okoliš i ljudsko zdravlje! Korišteni ili uređaji koji se odlažu u otpad se besplatno mogu odnijeti na mjesto njihove distribucije, odnosno kod takvog distributera koji vrši prodaju uređaja istih karakteristika i funkcije. Mogu se odložiti i na deponijima koji su specijalizirani za odlaganje elektronskog otpada. Ovime Vi štitite Vaš okoliš, Vaše i zdravlje drugih ljudi. Ukoliko imate pitanja, obratite se lokalnoj organizaciji za odlaganje otpada. Prihvaćamo na sebe zakonom određene obveze koje su propisane za proizvođače i sve troškove koji su u vezi s tim.

NEUTRALIZACIJA BATERIJA, AKUMULATORA

Baterije i akumulatore treba izdvojeno tretirati od smeća iz kućanstva. Korisnik je zakonom obvezan korištene i ispražnjene baterije i akumulatore dostaviti na deponije za otpad ili ih odnijeti do njihovog prodavatelja. Na ovaj način se osigurava njihova pravilna neutralizacija.

KARAKTERISTIKE

● ekskluzivni 3D sat s bijelim LED zaslonom ● podesiva svjetlina ● istovremeno dva vrijemena alarma ● alarm s 1-minutnim, glasnim bip-bip zvukom ● FM radio s automatskim podešavanjem ● bežična BT veza ● MP3 reprodukcija s microSD uređaja ● futuristički dizajn, prozirni poklopac ● kompaktan, prijenosni dizajn ● sa širokopojasnim zvučnikom, 3W ● ugrađena baterija s automatskim punjenjem ● očekivano vrijeme punjenja / rada: ~2,5h / ~15h ● dodaci: USB-C kabel za punjenje ● preporučeni punjači: SA 24USB , SA 50USB

PRIMJENA

Zahvaljujući kompaktnom dizajnu prijenosnog sata, idealan je suputnik na odmoru, kod kuće ili na poslu. Njegova ugrađena baterija može se puniti pomoću USB-C priključnog kabela. Vanjski uređaji poput mobilnih telefona ili računala se mogu bežično povezati s vašim zvučnikom. Uređaj također ima MP3 player sa microSD karticom.

PUNJENJE BATERIJE

Baterija se mora napuniti prije prve uporabe. Spojite priloženi USB-C kabel za punjenje u **DC 5V** utičnicu na stražnjoj strani, a drugi kraj na obični USB punjač (nije uključen), čija bi preporučena struja punjenja trebala biti 1A ili više. Preporučeni punjači: SA 24USB, SA 50USB. Pažnja! USB utičnice na računalima i različitim uređajima imaju različite karakteristike punjenja. Prije spajanja provjerite nosivost pojedinog punjača ili USB utičnice! Maksimalne struje punjenja općenito: USB2.0: 500 mA / USB3.0, 3.1: 900 mA / USB-C: 1,5 A/3,0 A

Tijekom punjenja, LED svjetlo pored utičnice za punjenje označava proces. Isključuje se kada se završi automatsko punjenje. Zatim uklonite kabel za punjenje i upotrijebite uređaj. Kada je baterija potpuno ispražnjena, vrijeme punjenja je približno 2,5 sata, koje osigurava približno 15 sati rada s ugrađenom baterijom pri srednjoj glasnoći. To također ovisi o postavljenoj glasnoći, odabranom načinu rada, stilu glazbe i temperaturi okoline. Test je proveden slušanjem radija na sobnoj temperaturi, sa zaslonom sata smanjene svjetline.

- *Općenito se ne preporučuje slušanje - osobito na jačoj glasnoći - tijekom punjenja. To produljuje vrijeme punjenja i može uzrokovati dodatnu buku i pregrijavanje. Može smanjiti vijek trajanja baterije.*
- *Baterija koja se prazni može uzrokovati pogoršanje kvaliteta zvuka, BT veza može biti prekinuta, a glasnoća i svjetlina se mogu značajno smanjiti. Odmah napunite istrošenu bateriju, posebno kada se čuje glasovna obavijest “Baterija je prazna, molimo napunite”.*
- *Za duži radni vijek, držite bateriju napunjenu čak i kada je ne koristite!*
- *Baterija koja se koristi je litij-ionska. Ne zahtijeva održavanje. Na kraju životnog vijeka može ga ukloniti stručnjak, tretirati ga treba kao opasni otpad..*

INSTALACIJA I RAD

Uključite ga pritiskom i držanjem tipke za **uključivanje/isključivanje**. Isključivanje se može izvesti na sličan način. Kratkim pritiskom iste tipke isključuje se zvučnik tijekom slušanja radija, odnosno prekidač za reprodukciju/pauzu tijekom reprodukcije glazbe (BT, microSD). Glasnoća se podešava držanjem tipki - / +. Kad se kratko pritisne, staze programa se postupno pomiču. Ovo je dostupno za **FM** i **MP3** reprodukciju, dok nije zajamčeno u **BT** načinu rada (jer ovisi o uređaju).

Nakon uključivanja, **BT** način rada je aktivan, što označava **BT LED** i poruka **BLUE** na displeju. Uparite ga sa svojim telefonom. Željeni izvor signala se može odabrati kratkim pritiskom na tipku **M (Mode): BT - FM - microSD**

Dostupne multimedijske funkcije: bežična **BT** veza, **FM** radio, **MP3** player sa **microSD** (TF) karticom. Kada se koriste različiti izvori signala, dostupne usluge i kvalitet zvuka mogu se razlikovati. Funkcija za nepovezani uređaj nije dostupna. Na primjer, način rada MP3 playera bez povezivanja pohrane podataka.

BEŽIČNA BT VEZA

Uređaj se može upariti s drugim uređajima koji komuniciraju prema **BT** protokolu, unutar maksimalnog dometa od 10 metara. Nakon toga možete slušati glazbu koja se pušta na mobilnim telefonima, tabletima, prijenosnim računalima i drugim sličnim uređajima. Nakon uključivanja prvo uspostavite bežičnu vezu. **BT** način čeka na uparivanje i nijedan uređaj nije spojen kada treperi mali plavi **LED BT** na vrhu uređaja. Postavite uređaj koji želite upariti u blizini i potražite obližnje **BT** uređaje, uključujući ovaj zvučnik, kao što je opisano u korisničkom priručniku. Spojite dva uređaja zajedno. Nakon uspješnog spajanja plava LED dioda koja je do tada treptala sada će stalno svijetliti i čuti će se kratki zvučni signal. Nakon toga možete slušati željeni program na zvučniku.

Aplikacijom playera uređaja za reprodukciju (npr. na mobilnom telefonu) obično se može daljinski upravljati pomoću tipke na upravljačkoj ploči. Ove funkcije nisu zajamčene, jer komunikacija s mobilnim uređajem također ovisi o danom uređaju. Ako su dostupne, sljedećim se funkcijama može upravljati daljinski: reprodukcija i pauziranje kratkim pritiskom na tipku za uključivanje/isključivanje i preskakanje naprijed i natrag (+ / -). Potonji su također dostupni s kratkim pritiskom na tipku, jer se njihovim dugim pritiskom kontrolira glasnoća..

- *Kako biste postigli najbolji kvalitet zvuka, kontrole glasnoće zvučnika i vanjskog uređaja za reprodukciju moraju biti usklađene jedna s drugom.*
- *Možete izvršiti kontrolu tona na povezanom vanjskom uređaju pomoću njegovih kontrola. Na svoj mobilni uređaj možete instalirati aplikaciju za izjednačavanje.*
- *Zvučnik se može upariti s jednim BT uređajem u isto vrijeme, na primjer, s telefonom.*
- *Ako se bežična veza izgubi i ne uspostavi se ponovno, pritisnite tipku M za ponovno aktiviranje načina uparivanja. Ako je potrebno, isključite i uključite zvučnu kutiju ili BT način rada na mobilnom uređaju.*
- *Ako je veza neuspješna (plava LED lampica treperi), uređaj izlazi iz načina uparivanja nakon nekoliko minuta. Tada radi kao običan sat.*
- *Ako se tijekom slušanja glazbe na povezani mobilni telefon primi telefonski poziv, reprodukcija glazbe će se pauzirati. Nakon razgovora pokrenite nastavak reprodukcije ako se to ne dogodi automatski.*
- *Dostupni domet ovisi o drugom uređaju i uvjetima okoline. (npr. zidovi, ljudska tijela, drugi električni uređaji, kretanje...)*
- *Nenormalan rad i buku mogu uzrokovati električni uređaji koji rade u blizini, to ne znači da je uređaj u kvaru!*
- *Nenormalan rad može biti uzrokovan jedinstvenim karakteristikama vanjskog uređaja, to ne znači kvar uređaja! U nekim slučajevima BT funkcija može raditi u ograničenoj mjeri ovisno o vanjskom uređaju.*

FM RADIO

Kratko pritisnite tipku **M** kako biste čuli glasovnu obavijest “**FM MODE**”. Frekvencija prijema prikazana je na zaslonu. Nakon kratkog dvostrukog pritiska tipke **On/Off**, automatski traži i pohranjuje radio postaje koje se mogu primati na mjestu korištenja. Zatim se kratkim pritiskom na tipke **+ / -** mogu pomaknuti programi. Držanjem ovih gumba pritisnuto, kontrolirate glasnoću. Kada se prebaci u radio način rada, može se čuti zadnji slušani program. Kratak pritisak na tipku za **uključivanje/isključivanje** isključit će zvučnik.

- *Ako spojite kabel za punjenje (ostavite drugi kraj slobodnim), on može djelovati kao antena za poboljšanje prijema. Namjestite žicu u smjeru koji odgovara najboljem prijemu! Može se izostaviti u slučaju jakog prijema.*
- *Pretraživanje se zaustavlja kada otkrije promjenu jačine signala - to ne znači uvijek da je radio program pronađen.*
- *Sposobnost prijema radija u velikoj mjeri ovisi o zemljopisnom položaju korištenja i trenutnim uvjetima prijema.*
- *Ne stavljajte velike metalne predmete ili električnu opremu blizu uređaja!*

MP3 REPRODUKCIJA S microSD MEDIJE

Player je spreman za korištenje kada je uređaj uključen. Pažljivo umetnite **microSD** karticu i uređaj će automatski započeti reprodukciju. Na zaslonu se pojavljuje poruka **LOD**. Ako je potrebno, koristite tipku **M** za aktiviranje ove funkcije (kratki pritisak).

Za početak reprodukcije kratko pritisnite tipku za **uključivanje/isključivanje**, ali također počinje rad automatski nakon umetanja vanjskog uređaja. Istim gumbom možete pauzirati reprodukciju (**PAUS**) ili odabrati željenu pjesmu kratkim pritiskom i koračajući jedan po jedan na tipke **+ / -**. Dugim pritiskom na potonji možete kontrolirati glasnoću.

- *Preporučeni datotečni sustav za pohranu podataka: FAT32. Nemojte koristiti NTFS formatiranu memorijsku jedinicu!*
- *Ako uređaj ne proizvodi zvuk ili uređaj za pohranu nije prepoznat, uklonite ga i zatim ponovno spojite. Po potrebi isključite i ponovno uključite uređaj!*
- *Uklonite vanjsku pohranu podataka tek nakon što ste se prebacili na drugi izvor ili isključili uređaj! U suprotnom, podaci mogu biti oštećeni. Zabranjeno je vađenje spojene vanjske jedinice tijekom reprodukcije!*
- *Uređaj za pohranu može se umetnuti samo na jedan način. Ako se zapne, okrenite ga i pokušajte ponovno; ne forsirajte! Ne dirajte kontakte rukama!*
- *Provjerite da se uređaj koji strši iz uređaja ne može oštetiti!*
- *Nenormalan rad može biti uzrokovan jedinstvenim karakteristikama vanjske memorije, to ne znači kvar uređaja!*

BUDILICA

Zaslon prikazuje točno vrijeme prema zadanim postavkama. Nakon dovršetka raznih postavki, vraća se na sat za otprilike 10 sekundi. Moguće je postaviti dva različita vremena alarma. Buđenje traje za otpr. jednu minutu. Zatim se vraća na prethodni način rada: BT ili radio, ili ako je umetnut uređaj za pohranu podataka, uvijek na taj način. Alarm se može poništiti unutar jedne minute pritiskom na bilo koju tipku.

Točno vrijeme i vremena alarma mogu se postaviti tipkom **SET**. Pritisnite i držite, a zatim postavite trepćuće podatke sata pomoću gumba + / -. Tipka **SET** fiksira postavku i prelazi na minute. Ako ste i to postavili, možete fiksirati točno vrijeme dugim pritiskom na SET i izaći iz moda podešavanja. Za to imate 5 sekundi ili izlazite automatski, ali bez fiksiranja podataka.

Za postavljanje alarma, brzo pritisnite tipku **SET** dvaput. Postavite vrijeme prvog alarma na sličan način kao što postavljate sat. Nakon odabira sati i minuta (**+ / -**), nakon pritiska na **SET**, možete aktivirati pojedinačno vrijeme alarma pomoću tipke + ili -. **ON**: alarm uključen / **OFF**: alarm isključen. U aktivnom (**ON**) stanju na vrhu uređaja svijetli indikator **ALARM1**. Nakon odabira stanja **ON** ili **OFF**, pritisnite tipku **SET** za nastavak drugog vremena alarma. Na zaslonu se prikazuje: **AL-2**. Postavite željeno vrijeme i za ovo i aktivirajte ga (ili ne) na sličan način kao prethodni. Važno je fiksirati postavke tipkom **SET** unutar 5 sekundi nakon zadnjeg pritiska tipke. U suprotnom, podaci neće biti snimljeni tijekom automatskog izlaza. U slučaju automatskog izlaza, pojedinačni alarm se sprema ako je tekst AL-2 već vidljiv na zaslonu pri izlasku (ali još niste podesili drugi).

Indikator budilnika **ALARM1** i/ili **ALARM2** svijetli na vrhu uređaja ako je dati alarm aktivan.

LED display	4-digit, white, 38 mm
Functions	FM / BT / microSD / ALARM1-2
FM radio	87.5 – 108.0 MHz
Bluetooth freq. range	2.402-2.480GHz / v5.0
Bluetooth ERP	<2.5mW / 10m max.
File format	MP3
File system	FAT32, max.64 GB
Frequency range	200 – 20.000 Hz
THD	≤ 5 %
S/N ratio	≥ 65 dB
Output power	3 W
Wide range speaker	1.5" (38 mm)
Charging time	~2.5 h
Operation time	~15 h
USB-C charge	5 V⎓ / 1A
Li-ion battery 18650	3.7 V / ~1200mAh
T operation	0 °C …+35 °C
Dimensions	140 x 68 x 42 mm
Weight	210 g

Producer / gyártó / výrobca / producător / proizvođač / výrobce / proizvođač / producent:
SOMOGYI ELEKTRONIC® ● H – 9027 Győr, Gesztenyefa út 3. ● **www.somogyi.hu**

Distribútor: **SOMOGYI ELEKTRONIC SLOVENSKO s. r. o.**
Ul. gen. Klapku 77, 945 01 Komárno, SK ● Tel.: +421/0/35 7902400 ● **www.somogyi.sk**

Distribuitor: **S.C. SOMOGYI ELEKTRONIC S.R.L.**
J12/2014/13.06.2006 C.U.I.: RO 18761195
Cluj-Napoca, județul Cluj, România, Str. Prof. Dr. Gheorghe Marinescu, nr. 2, Cod poştal: 400337
Tel.: +40 264 406 488, Fax: +40 264 406 489 ● **www.somogyi.ro**

Uvoznik za SRB: **ELEMENTA d.o.o.**
Jovana Mikića 56, 24000 Subotica, Srbija ● Tel:+381(0)24 686 270 ● **www.elementa.rs**
Zemlja uvoza: Mađarska ● Zemlja porekla: Kina ● Proizvođač: Somogyi Elektronic Kft.

SOMOGYI ELEKTRONIC®
since 1981